CARDIFF XR
C2000S

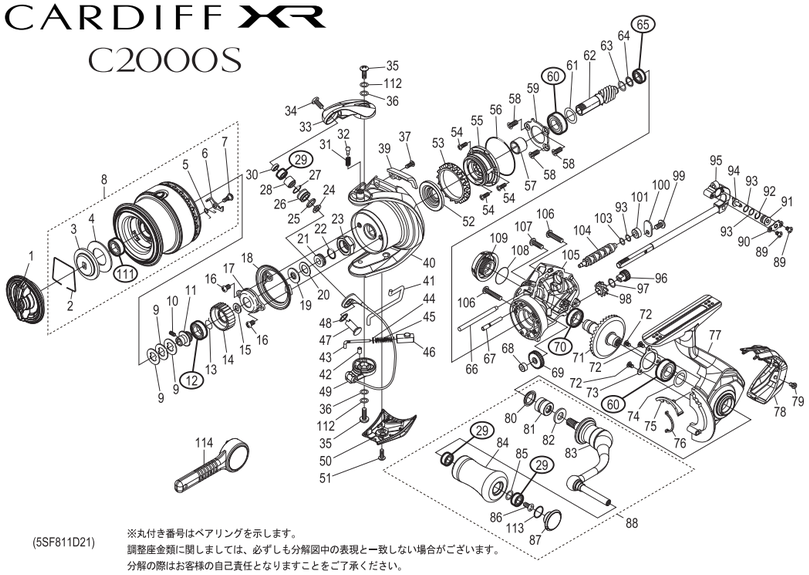

(5SF811D21)

※丸付き番号はベアリングを示します。
調整座金類に関しましては、必ずしも分解図中の表現と一致しない場合がございます。
分解の際はお客様の自己責任となりますことをご了承ください。

■パーツリスト

番号	部品名	番号	部品名	番号	部品名
1	ドラグノブ組	43	アームバネガイド（A）	84	ハンドルノブ組
2	抜け止めメバネ	44	アームバネガイド（A）カラー	85	座金
3	小判座金	45	アームカムバネ	86	固定ボルト
4	ドラグ座金	46	アームバネガイド（B）	87	ハンドルキャップ
5	スプールピンバネ	47	アーム固定軸	88	ハンドル組
6	スプールピン	48	座金	89	固定ボルト
7	固定ボルト	49	ベール組	90	ウォームシャフトピン押サエ板
8	スプール組	50	ベール取付ケカバー	91	ウォームシャフトピンカラー
9	スプール座金	51	固定ボルト	92	Oリング
10	セットスクリュー（M２×５）	52	ローターカラー	93	座金
11	メインシャフトベアリングガイド	53	フリクションリング	94	ウォームシャフトピン
12	ボールベアリング（７×１１×３）	54	固定ボルト	95	メインシャフト組
13	ラチェットバネ	55	ローラークラッチ組	96	中間ギア（S）
14	ドラグ音出シラチェット	56	Oリング	97	座金
15	スプール受け	57	ローラークラッチインナー	98	中間ギア（L）
16	固定ボルト	58	固定ボルト	99	固定ボルト
17	リテーナー	59	ベアリング押サエ板	100	ウォームシャフトカバー
18	ローターツバ	60	ボールベアリング（７×１３×４）	101	ウォームシャフトブッシュ
19	ローターベアリングシール	61	座金	103	座金
20	座金	62	ピニオンギア	104	ウォームシャフト
21	メインシャフトカラー	63	座金	105	ボディ
22	Oリング	64	座金	106	固定ボルト
23	ローターナット	65	ボールベアリング（５×８×２，５）	107	固定ボルト
24	ラインローラーベアリングカラー	66	摺動子ガイド（A）	108	Oリング
25	ラインローラースペーサー	67	中間ギア軸	109	ハンドルスクリューキャップ
26	ラインローラー	68	ウォームシャフトブッシュ	111	ボールベアリング（６Ｘ１０Ｘ３）
27	Oリング	69	ウォームシャフトギア	112	座金
28	ラインローラーブッシュ	70	ボールベアリング（７×１１×３）	113	Oリング
29	ボールベアリング（４×７×２，５）	71	ドライブギア		
30	ラインローラーカラー	72	固定ボルト	114	リールレンチ（付属品）
31	音出シバネ	73	ベアリング押エ板		
32	音出シピン	74	座金		
33	アームカム	75	内ゲリ当タリ		
34	固定ボルト	76	フタフランジシール		
35	固定ボルト	77	フタ組		
36	座金	78	ボディガード		
37	固定ボルト	79	固定ボルト		
39	バランサーガード	80	ハンドル軸シール		
40	ローター	81	ハンドル軸ツバ（B）		
41	内ゲリレバー	82	ハンドル座金		
42	アームバネガイド（A）カラーブッシュ	83	ハンドルシャンク組	PUNT	取扱説明書分解図セット（付属品）

(230330)_002

部品内容について予告なく変更する場合があります。最新版はシマノホームページでご確認下さい。
← リンク先はこちらから　https://www.shimanofishingservice.jp/parts_price.php?scode=046550

CARDIFF XR
C2000SHG

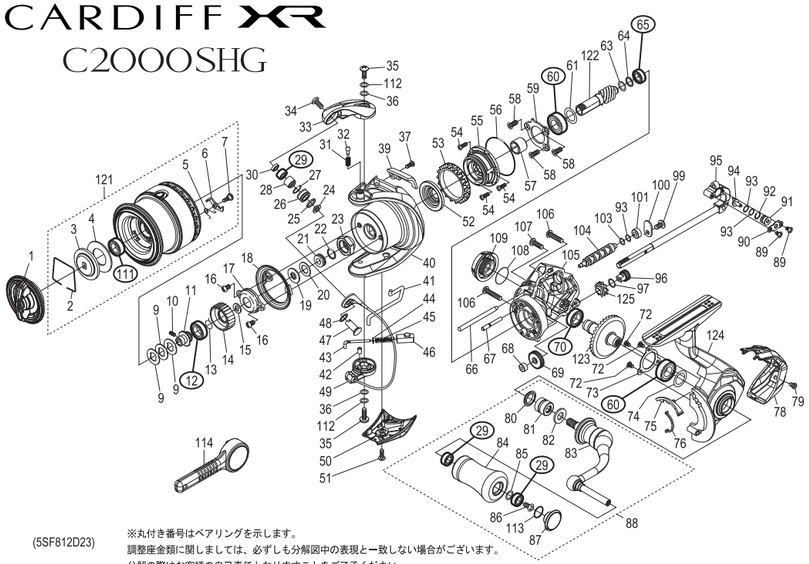

(5SF812D23)

※丸付き番号はベアリングを示します。
調整座金類に関しましては、必ずしも分解図中の表現と一致しない場合がございます。
分解の際はお客様の自己責任となりますことをご了承ください。

■パーツリスト

番号	部品名	番号	部品名	番号	部品名
1	ドラグノブ組	44	アームバネガイド（A）カラー	88	ハンドル組
2	抜け止めメバネ	45	アームカムバネ	89	固定ボルト
3	小判座金	46	アームバネガイド（B）	90	ウォームシャフトピン押サエ板
4	ドラグ座金	47	アーム固定軸	91	ウォームシャフトピンカラー
5	スプールピンバネ	48	座金	92	Oリング
6	スプールピン	49	ベール組	93	座金
7	固定ボルト	50	ベール取付ケカバー	94	ウォームシャフトピン
9	スプール座金	51	固定ボルト	95	メインシャフト組
10	セットスクリュー（M２×５）	52	ローターカラー	96	中間ギア（S）
11	メインシャフトベアリングガイド	53	フリクションリング	97	座金
12	ボールベアリング（７×１１×３）	54	固定ボルト	99	固定ボルト
13	ラチェットバネ	55	ローラークラッチ組	100	ウォームシャフトカバー
14	ドラグ音出シラチェット	56	Oリング	101	ウォームシャフトブッシュ
15	スプール受け	57	ローラークラッチインナー	103	座金
16	固定ボルト	58	固定ボルト	104	ウォームシャフト
17	リテーナー	59	ベアリング押エ板	105	ボディ
18	ローターツバ	60	ボールベアリング（７×１３×４）	106	固定ボルト
19	ローターベアリングシール	61	座金	107	固定ボルト
20	座金	63	座金	108	Oリング
21	メインシャフトカラー	64	座金	109	ハンドルスクリューキャップ
22	Oリング	65	ボールベアリング（５×８×２，５）	111	ボールベアリング（６Ｘ１０Ｘ３）
23	ローターナット	66	摺動子ガイド（A）	112	座金
24	ラインローラーベアリングカラー	67	中間ギア軸	113	Oリング
25	ラインローラースペーサー	68	ウォームシャフトブッシュ	121	スプール組
26	ラインローラー	69	ウォームシャフトギア	122	ピニオンギア
27	Oリング	70	ボールベアリング（７×１１×３）	123	ドライブギア
28	ラインローラーブッシュ	72	固定ボルト	124	フタ組
29	ボールベアリング（４×７×２，５）	73	ベアリング押エ板	125	中間ギア（L）
30	ラインローラーカラー	74	座金		
31	音出シバネ	75	内ゲリ当タリ	114	リールレンチ（付属品）
32	音出シピン	76	フタフランジシール		
33	アームカム	78	ボディガード		
34	固定ボルト	79	固定ボルト		
35	固定ボルト	80	ハンドル軸シール		
36	座金	81	ハンドル軸ツバ（B）		
37	固定ボルト	82	ハンドル座金		
39	バランサーガード	83	ハンドルシャンク組		
40	ローター	84	ハンドルノブ組		
41	内ゲリレバー	85	座金		
42	アームバネガイド（A）カラーブッシュ	86	固定ボルト		
43	アームバネガイド（A）	87	ハンドルキャップ	PUNT	取扱説明書分解図セット（付属品）

(230330)_002

部品内容について予告なく変更する場合があります。最新版はシマノホームページでご確認下さい。
← リンク先はこちらから　https://www.shimanofishingservice.jp/parts_price.php?scode=046567

CARDIFF XR
C2000S

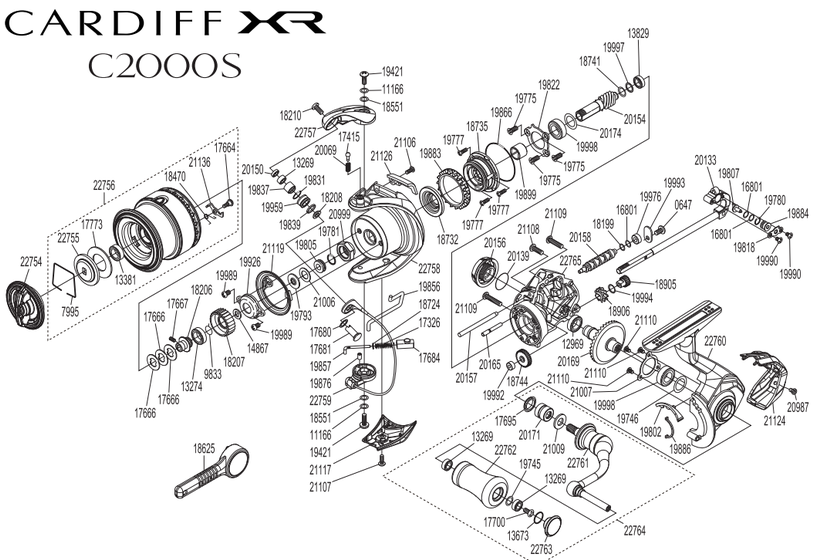

(51SF811D21X)

#	Part No.	Description	#	Part No.	Description	#	Part No.	Description
0647	10GG5	Screw	19777	100WT	Screw	20174	10E55	Washer
7995	10B87	Retainer	19780	100WX	O Ring	20987	10RX2	Screw
9833	107V2	Ratchet Spring	19781	10DXE	O Ring	20999	100RN	Rotor Nut
11166	10KFA	Washer	19793	1017W	Bearing Water Proof	21006	100RU	Washer
12969	107FA	Ball Bearing	19802	1017Y	Ball Trip Strike	21007	100F9	Bearing Retainer
13269	104VX	Ball Bearing	19805	10RDL	Main Shaft Collar	21009	100RR	Washer
13274	104PP	Ball Bearing	19807	1018D	Oscillating Pawl	21106	103NA	Screw
13381	104JT	Ball Bearing	19818	10182	Oscillating Pawl Cover	21107	103SH9	Screw
13673	10LAA	O Ring	19822	10DWD	Bearing Retainer	21108	103SHA	Screw
13829	104JZ	Ball Bearing	19831	1009E	O Ring	21109	10RX3	Screw
14867	103PE	Spool Support	19837	1009K	Bushing	21110	103SH0	Screw
16801	10K9C	Washer	19839	10RFZ	Spacer	21117	10RAB	Ball Hold Support Guard
17326	10R2N	Ball Spring	19856	10E5Y	Ball Trip Lever	21119	100AS	Rotor Brim
17415	106ZC	Click Pin	19857	10SAN	Ball Spring Guide A	21124	10S0U	Rear Protector
17664	10TRB	Screw	19866	1009Z	O Ring	21126	10RAC	Counter Weight Cover
17666	10BU9	Spool Washer	19876	1009B	Ball Spring Guide A Bush	21136	100NJ	Drag Click
17667	10PN3	Set Screw	19883	10QXQ	Friction Ring	22754	13YYG	Drag Knob Assembly
17680	1018Z	Washer	19884	1009L	Oscillating Slider Bushing	22755	13K0V	Key Washer
17681	10TPC	Line Roller Support	19886	1009W	Flange Water Proof	22756	13YYH	Spool Assembly
17684	107AB	Ball Spring Guide B	19899	1009Y	Roller Clutch Inner	22757	13YYJ	Bail Arm
17695	10PXV	Handle Shaft Seal	19926	1076N	Retainer	22758	13YWD	Rotor
17700	10LFA	Screw	19959	1009A	Line Roller	22759	13YWC	Bail Assembly
17773	102ZG	Drag Washer	19976	1009C	Bushing	22760	13YWE	Side Cover Assembly
18199	10ECK	Washer	19989	103GW	Screw	22761	13YWG	Handle Shank Assembly
18206	10THY	Spool Bearing Bushing	19990	1055H	Screw	22762	13HWG	Handle Knob Assembly
18207	10SYS	Drag Click Ratchet	19992	1009G	Bushing	22763	13MHK	Handle Knob Seal
18208	10TJM	Bearing Spacer	19993	10S7C	Worm Shaft Retainer	22764	13YYK	Handle Assembly
18210	10TLJ	Screw	19994	10TBA	Washer	22765	13YYL	Body
18470	10DNN	Drag Click Spring	19997	10HE5	Washer			
18551	10K96	Washer	19998	10DZB	Ball Bearing			
18724	101D9	Spring Guide A Support Collar	20069	10HE7	Click Spring			
18732	101D5	Rotor Ring	20133	101HM	Main Shaft Assembly			
18735	10S2L	Roller Clutch Assembly	20139	10E3K	O Ring			
18741	10SYU	Washer	20150	10E44	Collar			
18744	10DK0	Idle Gear	20154	10E5R	Pinion Gear			
18905	10021	Idle Gear (Small)	20156	10RSE	Handle Screw Cap			
18906	1001A	Idle Gear (Large)	20157	10E60	Oscillating Guide A			
19421	10RFW	Screw	20158	10E62	Worm Shaft			
19745	104FH	Washer	20165	10E5Q	Idle Gear Shaft			
19746	101AY	Washer	20169	100W6	Drive Gear			
19775	100WY	Screw	20171	10DZE	Handle Shaft Cover B	18625	10NC0	Reel Wrench (accessory)

Please note that the number of adjusting washers may not be the same as shown in the exploded views.
(Adjustment will vary with each individual product.)

(230330)_002

#	Part Nr.	Désignation	#	Part Nr.	Désignation	#	Part Nr.	Désignation
0647	10GG5	Vis	19777	100WT	Vis	20174	10E55	Rondelle
7995	10B87	Retenue	19780	100WX	Joint torique	20987	10RX2	Vis
9833	107V2	Ressort de cliquet	19781	10DXE	Joint torique	20999	100RN	Écrou de rotor
11166	10KFA	Rondelle	19793	1017W	Bague d'étanchéité du roulement	21006	100RU	Rondelle
12969	107FA	Roulement à billes	19802	1017Y	Gâche de déclenchement d'étrier	21007	100F9	Retenue de roulement
13269	104VX	Roulement à billes	19805	10RDL	Collier d'arbre principal	21009	100RR	Rondelle
13274	104PP	Roulement à billes	19807	1018D	Cliquet oscillant	21106	103NA	Vis
13381	104JT	Roulement à billes	19818	10182	Cache de cliquet oscillant	21107	103SH9	Vis
13673	10LAA	Joint torique	19822	10DWD	Retenue de roulement	21108	103SHA	Vis
13829	104JZ	Roulement à billes	19831	1009E	Joint torique	21109	10RX3	Vis
14867	103PE	Support de bobine	19837	1009K	Bague	21110	103SH0	Vis
16801	10K9C	Rondelle	19839	10RFZ	Entretoise	21117	10RAB	Cache de support d'étrier
17326	10R2N	Ressort de l'étrier	19856	10E5Y	Levier de déclenchement d'étrier	21119	100AS	Bordure de rotor
17415	106ZC	Goupille à cliquet	19857	10SAN	Buide de ressort A de l'étrier	21124	10S0U	Protection arrière
17664	10TRB	Vis	19866	1009Z	Joint torique	21126	10RAC	Contre poids couvert
17666	10BU9	Rondelle de bobine	19876	1009B	Bague du guide de ressort A de l'étrier	21136	100NJ	Cliquet de frein
17667	10PN3	Vis de serrage	19883	10QXQ	Anneau de friction	22754	13YYG	Ensemble de pommeau de frein
17680	1018Z	Rondelle	19884	1009L	Bague de coulisseau oscillant	22755	13K0V	Rondelle de blocage
17681	10TPC	Support de rouleau de ligne	19886	1009W	Bague d'étanchéité de bride	22756	13YYH	Ensemble de tiroir
17684	107AB	Buide de ressort B de l'étrier	19899	1009Y	Doublure d'embrayage à rouleaux	22757	13YYJ	Bras d'étrier
17695	10PXV	Joint d'arbre de poignée	19926	1076N	Retenue	22758	13YWD	Rotor
17700	10LFA	Vis	19959	1009A	Rouleau de ligne	22759	13YWC	Ensemble d'étrier
17773	102ZG	Rondelle de frein	19976	1009C	Bague	22760	13YWE	Ensemble de cache latéral
18199	10ECK	Rondelle	19989	103GW	Vis	22761	13YWG	Ensemble de manche de poignée
18206	10THY	Douille de palier de bobine	19990	1055H	Vis	22762	13HWG	Ensemble de bouton de poignée
18207	10SYS	Roue à rochet de frein	19992	1009G	Bague	22763	13MHK	Joint de bouton de poignée
18208	10TJM	Entretoise de roulement	19993	10S7C	Retenue d'arbre hélicoïdal	22764	13YYK	Ensemble de poignée
18210	10TLJ	Vis	19994	10TBA	Rondelle	22765	13YYL	Corps
18470	10DNN	Ressort de cliquet de frein	19997	10HE5	Rondelle			
18551	10K96	Rondelle	19998	10DZB	Roulement à billes			
18724	101D9	Collier de support du guide de ressort A	20069	10HE7	Ressort d'encliquetage			
18732	101D5	Bague de rotor	20133	101HM	Ensemble d'arbre principal			
18735	10S2L	Ensemble d'embrayage à rouleaux	20139	10E3K	Joint torique			
18741	10SYU	Rondelle	20150	10E44	Collier			
18744	10DK0	Pignon fou	20154	10E5R	Engrenage à pignon			
18905	10021	Pignon fou (Petit)	20156	10RSE	Capuchon de vis de poignée			
18906	1001A	Pignon fou (Grand)	20157	10E60	Guide oscillant A			
19421	10RFW	Vis	20158	10E62	Arbre à vis sans fin			
19745	104FH	Rondelle	20165	10E5Q	Arbre de pignon fou			
19746	101AY	Rondelle	20169	100W6	Pignon d'entraînement			
19775	100WY	Vis	20171	10DZE	Chapeau d'arbre de poignée	18625	10NC0	Clé à moulinet (accessoire)

Noter que le nombre de rondelles de réglage peut ne pas être identique à celui indiqué dans les vues éclatées.
(Le réglage peut varier avec chaque produit.)

(230330)_002

CARDIFF XR
C2000SHG

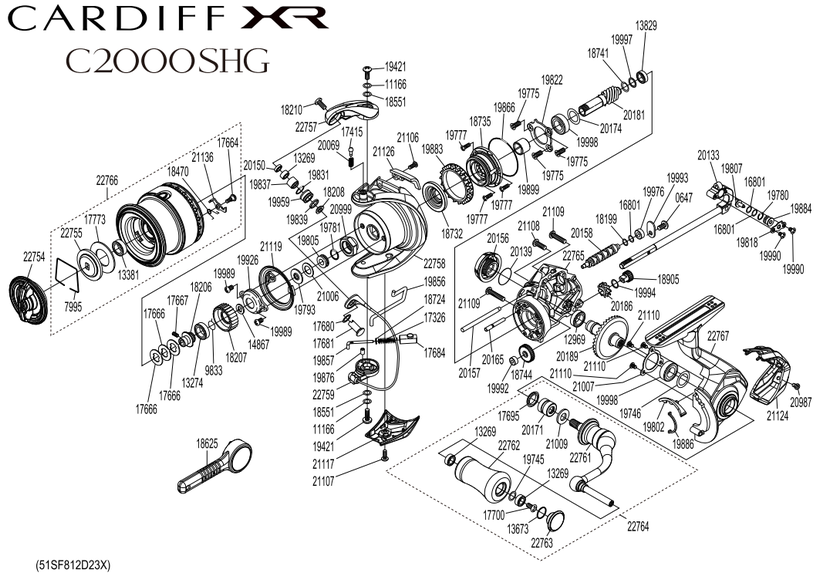

(51SF812D23X)

#	Part No.	Description	#	Part No.	Description	#	Part No.	Description
0647	10QG5	Screw	19780	10DWX	O Ring	20189	10TGA	Drive Gear
7995	10B87	Retainer	19781	10DXE	O Ring	20987	10RX2	Screw
9833	107V2	Ratchet Spring	19793	1017W	Bearing Water Proof	20999	100RN	Rotor Nut
11166	10KFA	Washer	19802	1017Y	Bail Trip Strike	21006	100RU	Washer
12969	107FA	Ball Bearing	19805	10RDL	Main Shaft Collar	21007	100F9	Bearing Retainer
13269	104VX	Ball Bearing	19807	1018D	Oscillating Pawl	21009	100RR	Washer
13274	104PP	Ball Bearing	19818	10182	Oscillating Pawl Cover	21106	103NA	Screw
13381	104JT	Ball Bearing	19822	10DWD	Bearing Retainer	21107	10SH9	Screw
13673	10LAA	O Ring	19831	1009E	O Ring	21108	10SHA	Screw
13829	104JZ	Ball Bearing	19837	1009K	Bushing	21109	10RX3	Screw
14867	103PE	Spool Support	19839	10RFZ	Spacer	21110	10SH0	Screw
16801	10K9C	Washer	19856	10E5Y	Bail Trip Lever	21117	10RAB	Bail Hold Support Guard
17326	10R2N	Bail Spring	19857	10SAN	Bail Spring Guide A	21119	100A5	Rotor Brim
17415	106ZC	Click Pin	19866	1009Z	O Ring	21124	10S0U	Rear Protector
17664	10TRB	Screw	19876	1009B	Bail Spring Guide A Bush	21126	10RAC	Counter Weight Cover
17666	10BU9	Spool Washer	19883	10QXQ	Friction Ring	21136	10DNJ	Drag Click
17667	10PN3	Set Screw	19884	1009L	Oscillating Slider Bushing	22754	13YYG	Drag Knob Assembly
17680	1018Z	Washer	19886	1009W	Flange Water Proof	22755	13K0V	Key Washer
17681	10TPC	Line Roller Support	19899	1009Y	Roller Clutch Inner	22757	13YYJ	Bail Arm
17684	107AB	Bail Spring Guide B	19926	1076N	Retainer	22758	13YWD	Rotor
17695	10PXV	Handle Shaft Seal	19959	1009A	Line Roller	22759	13YWC	Bail Assembly
17700	10LFA	Screw	19976	1009C	Bushing	22761	13YWG	Handle Shank Assembly
17773	102ZG	Drag Washer	19989	103GW	Screw	22762	13HWG	Handle Knob Assembly
18199	10ECK	Washer	19990	1055H	Screw	22763	13MHK	Handle Knob Seal
18206	10THY	Spool Bearing Bushing	19992	1009G	Bushing	22764	13YYK	Handle Assembly
18207	10SYS	Drag Click Ratchet	19993	10S7C	Worm Shaft Retainer	22765	13YYL	Body
18208	10TJM	Bearing Spacer	19994	10TBA	Washer	22766	13YYM	Spool Assembly
18210	10TLJ	Screw	19997	10HE5	Washer	22767	13YWF	Side Cover Assembly
18470	10DNN	Drag Click Spring	19998	10DZB	Ball Bearing			
18551	10K96	Washer	20069	10HE7	Click Spring			
18724	101D9	Spring Guide A Support Collar	20133	101HM	Main Shaft Assembly			
18732	101D5	Rotor Ring	20139	10E3K	O Ring			
18735	10S2L	Roller Clutch Assembly	20150	10E44	Collar			
18741	10SYU	Washer	20156	10RSE	Handle Screw Cap			
18744	10DK0	Idle Gear	20157	10E60	Oscillating Guide A			
18905	10021	Idle Gear (Small)	20158	10E62	Worm Shaft			
19421	10RFW	Screw	20165	10E5Q	Idle Gear Shaft			
19745	104FH	Washer	20171	10DZE	Handle Shaft Cover B			
19746	101AY	Washer	20174	10E55	Washer			
19775	100WY	Screw	20181	10RU6	Pinion Gear			
19777	100WT	Screw	20186	1002D	Idle Gear (Large)	18625	10NC0	Reel Wrench (accessory)

Please note that the number of adjusting washers may not be the same as shown in the exploded views.
(Adjustment will vary with each individual product.)

(230330)_002

#	Part Nr.	Désignation	#	Part Nr.	Désignation	#	Part Nr.	Désignation
0647	10QG5	Vis	19780	10DWX	Joint torique	20189	10TGA	Pignon d'entraînement
7995	10B87	Retenue	19781	10DXE	Joint torique	20987	10RX2	Vis
9833	107V2	Ressort de cliquet	19793	1017W	Bague d'étanchéité du roulement	20999	100RN	Écrou de rotor
11166	10KFA	Rondelle	19802	1017Y	Gâche de déclenchement d'étrier	21006	100RU	Rondelle
12969	107FA	Roulement à billes	19805	10RDL	Collier d'arbre principal	21007	100F9	Retenue de roulement
13269	104VX	Roulement à billes	19807	1018D	Cliquet oscillant	21009	100RR	Rondelle
13274	104PP	Roulement à billes	19818	10182	Cache de cliquet oscillant	21106	103NA	Vis
13381	104JT	Roulement à billes	19822	10DWD	Retenue de roulement	21107	10SH9	Vis
13673	10LAA	Joint torique	19831	1009E	Joint torique	21108	10SHA	Vis
13829	104JZ	Roulement à billes	19837	1009K	Bague	21109	10RX3	Vis
14867	103PE	Support de bobine	19839	10RFZ	Entretoise	21110	10SH0	Vis
16801	10K9C	Rondelle	19856	10E5Y	Levier de déclenchement d'étrier	21117	10RAB	Cache de support d'étrier
17326	10R2N	Ressort de l'étrier	19857	10SAN	Buide de ressort A de l'étrier	21119	100A5	Bordure de rotor
17415	106ZC	Goupille à cliquet	19866	1009Z	Joint torique	21124	10S0U	Protection arrière
17664	10TRB	Vis	19876	1009B	Bague du guide de ressort A de l'étrier	21126	10RAC	Contre poids couvert
17666	10BU9	Rondelle de bobine	19883	10QXQ	Anneau de friction	21136	10DNJ	Cliquet de frein
17667	10PN3	Vis de serrage	19884	1009L	Bague de coulisseau oscillant	22754	13YYG	Ensemble de pommeau de frein
17680	1018Z	Rondelle	19886	1009W	Bague d'étanchéité de bride	22755	13K0V	Rondelle de blocage
17681	10TPC	Support de rouleau de ligne	19899	1009Y	Doublure d'embrayage à rouleaux	22757	13YYJ	Bras d'étrier
17684	107AB	Buide de ressort B de l'étrier	19926	1076N	Retenue	22758	13YWD	Rotor
17695	10PXV	Joint d'arbre de poignée	19959	1009A	Rouleau de ligne	22759	13YWC	Ensemble d'étrier
17700	10LFA	Vis	19976	1009C	Bague	22761	13YWG	Ensemble de manche de poignée
17773	102ZG	Rondelle de frein	19989	103GW	Vis	22762	13HWG	Ensemble de bouton de poignée
18199	10ECK	Rondelle	19990	1055H	Vis	22763	13MHK	Joint de bouton de poignée
18206	10THY	Douille de palier de bobine	19992	1009G	Bague	22764	13YYK	Ensemble de poignée
18207	10SYS	Roue à rochet de frein	19993	10S7C	Retenue d'arbre hélicoïdal	22765	13YYL	Corps
18208	10TJM	Entretoise de roulement	19994	10TBA	Rondelle	22766	13YYM	Ensemble de tiroir
18210	10TLJ	Vis	19997	10HE5	Rondelle	22767	13YWF	Ensemble de cache latéral
18470	10DNN	Ressort de cliquet de frein	19998	10DZB	Roulement à billes			
18551	10K96	Rondelle	20069	10HE7	Ressort d'encliquetage			
18724	101D9	Collier de support du guide de ressort A	20133	101HM	Ensemble d'arbre principal			
18732	101D5	Bague de rotor	20139	10E3K	Joint torique			
18735	10S2L	Ensemble d'embrayage à rouleaux	20150	10E44	Collier			
18741	10SYU	Rondelle	20156	10RSE	Capuchon de vis de poignée			
18744	10DK0	Pignon fou	20157	10E60	Guide oscillant A			
18905	10021	Pignon fou (Petit)	20158	10E62	Arbre à vis sans fin			
19421	10RFW	Vis	20165	10E5Q	Arbre de pignon fou			
19745	104FH	Rondelle	20171	10DZE	Chapeau d'arbre de poignée			
19746	101AY	Rondelle	20174	10E55	Rondelle			
19775	100WY	Vis	20181	10RU6	Engrenage à pignon			
19777	100WT	Vis	20186	1002D	Pignon fou (Grand)	18625	10NC0	Clé à moulinet (accessoire)

Noter que le nombre de rondelles de réglage peut ne pas êtreidentique à celui indiqué dans les vues éclatées.
(Le réglage peut varier avec chaque produit.)

(230330)_002

■ SPECIFICATIONS ■ 仕様一覧表 ■ CARATERISTIQUES ■ ESPECIFICACIONES ■ ESPECIFICAÇÕES ■ TECHNISCHE DATEN ■ SPECIFICHE ■ SPECIFIKATIONER ■ Технические условия ■ 规格列表

Model	Gear ratio	Maximum dragforce (lb / kg)	Weight (g / oz)	PE(No.- m)	Nylon MONO (lb.- m)	Nylon MONO DIA. (mm - m)	Nylon MONO (lb.-yds)	USA / PowerPro (lb.-yds.)	Line retrieve per crank (cm/inch)	Bearing (Ball Bearing / Roller Bearing)
品番	ギア比	最大ドラグ力 (lb / kg)	自重 (g / oz)	PE(号- m)	Nylon MONO (lb.- m)	Nylon MONO DIA. (mm - m)	Nylon MONO (lb.-yds)	USA / PowerPro (lb.-yds.)	最大巻上長 (cm/inch)	ベアリング数 (ボール / ローラー)
Modèle	Ratio	Frein maximum (lb / kg)	Poids (g / oz)	PE(No.- m)	Nylon MONO (lb.- m)	Nylon MONO DIA. (mm - m)	Nylon MONO (lb.-yds)	USA PowerPro (lb.-yds.)	Récupération par tour de manivelle (cm/inch)	Roulement (Roulement à billes / Roulement à rouleaux)
Modelo	Relación de transmisión	máxima fuerza de frenado (lb / kg)	Peso (g / oz)	PE(N - m)	Nylon MONO (lb.- m)	DIA MONO Nylon. (mm - m)	Nylon MONO (lb.-yds)	USA PowerPro (lb.-yds.)	recuperación de línea por vuelta de manivela (cm/pulgadas)	Rodamientos (Rodamiento de bolas / Rodamiento de rodillos)
Modelo	Relação de transmissão	Máxima potência do Drag (lb / kg)	Peso (g / oz)	PE(No.- m)	Nylon MONO (lb.- m)	Nylon Mono Dia. (mm - m)	Nylon MONO (lb.-yds)	USA PowerPró (lb.-yds.)	Linha recuperada por manivela (cm/inch)	Rolamentos (Rolamento de esferas / Rolamento de rolos)
Modell	Getriebeübersetzung	Maximale Bremskraft (lb / kg)	Gewicht (g / oz)	PE(No.- m)	Nylon MONO (lb.- m)	Nylon MONO Durchm. (mm - m)	Nylon MONO (lb.-yds)	USA PowerPro (lb.-yds.)	Schnureinzug pro Kurbeldrehung (cm/inch)	Lager (Kugellager / Wälzlager)
Modello	Rapporto di recupero	Max drag (lb / kg)	Peso (g / oz)	PE(No.- m)	Nylon MONO (lb.- m)	Nylon MONO DIA. (mm - m)	Nylon MONO (lb.-yds)	USA / PowerPro (lb.-yds.)	Recupero per giro di manovella (cm/inch)	Cuscinetto (Cuscinetto a sfere / cuscinetto a rulli)
Modell	Utväxling	Maximal bromskraft (lb / kg)	Vikt (g / oz)	PE(No.- m)	Nylon MONO (lb.- m)	Nylon MONO DIA. (mm - m)	Nylon MONO (lb.-yds)	USA / PowerPro (lb.-yds.)	Linitag per vevvarv (cm/inch)	Lager (Kullager / Rullager)
Модель	Передаточное число шестеренок	Максимальная сила вытягивания (lb / kg)	Вес (g / oz)	PE(№ - м)	Нейлон Моно (фунты - м)	Нейлон Моно диаметр (MM - M)	Нейлон Моно (фунты - ярды)	USA PowerPro (фунты - ярды)	Вытяжка лески на 1 оборот рукоятки (см/дюймы)	Подшипник (Шарикоподшипник / роликовый подшипник)
型号	齿轮比	最大卸力 (lb/kg)	重量 (g/oz)	PE线(No.- m)	尼龙线 (lb.- m)	尼龙线直径 (mm - m)	尼龙线 (lb.-yds)	USA / PowerPro (lb.-yds.)	最大收线长 (cm/inch)	培林数 (BB/罗拉)
C2000S	5.1	7 / 3	155 / 5.5	0.6-150 0.8-110 1-80	Nylon 3-125,4-100,5-75 Fluoro 3-110,4-85,5-65	0.14-145 0.16-105 0.18-80	No indication	3-125 4-105 5-90	69 / 27	9 / 1
C2000SHG	6.1	7 / 3	155 / 5.5	0.6-150 0.8-110 1-80	Nylon 3-125,4-100,5-75 Fluoro 3-110,4-85,5-65	0.14-145 0.16-105 0.18-80	No indication	3-125 4-105 5-90	82 / 32	9 / 1

- Line capacity indicated is approximate and for guidance purpose only. Line capacity can be influenced by many factors including line tension & diameter, temperature etc.
- 糸巻き量は参考値となっております。糸の張力、直径、気温などの様々な要因によって、実際に巻ける数値が前後する可能性があります。
- Les contenances indiquées sont approximatives et sont seulement données à titre indicatif. Elles peuvent en effet varier en raison de nombreux facteurs comme la tension de la ligne, son diamètre, la température etc.
- La capacidad de la línea indicada es aproximada y únicamente como referencia. La capacidad de la línea puede estar influenciada por muchos factores, como la tensión de línea, su diámetro, la temperatura, etc.
- Capacidade de linha indicado é aproximado e serve apenas como guia. Capacidade da linha pode ser influenciado por vários factores, incluindo a tensão de linha e de diâmetro, temperatura, etc.
- Die angezeigte Schnurkapazität ist ein Annäherungswert und gilt nur als Richtlinie. Die Schnurkapazität wird von vielen Faktoren beeinflusst, darunter Schnurspannung und Schnurdurchmesser, Temperatur u.a.
- La capacità di filo indicate è approssimativa ed è solo una indicazione di massima. La capacità del filo può essere influenzata da diversi fattori, inclusa la tensione del filo, il diametro, la temperature ecc.
- Angiven linkapacitet är ungefärlig. Linkapaciteten påverkas av många olika faktorer som t.ex. linspänning, lindiameter, temperatur etc.
- Вместимость лески указывается приблизительно. Вместимость лески может зависеть от многих факторов, таких как натяжение и диаметр лески, температура и т.д.
- 容线量为参考值。根据线张力、直径、气温等多种因素，在实际上线时数值可能会有误差。

INSTRUCTIONS

Removing the handle knob

1. Use the two different accessory handle knob wrenches to loosen and remove the handle knob cap while securing the square handle shaft as shown in the diagram below.
2. Loosen and remove the bolt inside the knob.

Do not disassemble the reel
This reel is a precisely manufactured product. Disassembling the reel may result in decreased performance, and is not recommended, except for parts whose disassembly and maintenance are described in the instruction manual. Problems caused by unauthorized disassembly are not covered by warranty.

This reel is not designed to use under water.
Avoid submerging the reel in water or sand as this may cause the reel to malfunction.

INSTRUCCIONES

Extracción del pomo de manivela

1. Utilice las dos llaves del pomo de mango auxiliares y diferentes para aflojar y retirar la tapa del pomo del mango mientras sujeta el eje cuadrado del mango, tal como se muestra en el siguiente diagrama.
2. Afloje y retire el perno del interior del pomo.

No desmonte el carrete
Este carrete es un producto fabricado con precisión. Desmontar el carrete puede resultar en una disminución del rendimiento y no es recomendable, a excepción de aquellas partes cuyo desmontaje y mantenimiento se describen en el manual de instrucciones. Los problemas causados por el desmontaje no autorizado no están cubiertos por la garantía.

Este producto está diseñado para ser relativamente impermeable pero no se puede utilizar sumergido en agua.
No deje el carrete sobre arena o bajo el agua. Si entra agua o arena dentro del carrete puede causar desperfectos.

ISTRUZIONI

Rimozione del pomello della manovella

1. Utilizzare le due diverse chiavi pomello della manovella accessorie per allentare ed estrarre il tappo del pomello della manovella fissando al contempo l'albero della manovella quadrato come illustrato nello schema seguente.
2. Allentare ed estrarre il bullone all'interno del pomello.

Non smontare la bobina
Questa bobina è un manufatto di precisione.
Lo smontaggio della bobina può causare prestazioni ridotte e pertanto non è consigliato, fatta eccezione per le parti il cui smontaggio e manutenzione sono descritti nel manuale di istruzioni. Problemi causati da uno smontaggio non autorizzato non sono coperti da garanzia.

Il mulinello non è disegnato per essere usato sottacqua.
Non immergere in acqua o posare direttamente sulla sabbia, in quanto questo potrebbe causare il malfunzionamento del mulinello.

使用时的注意事项

手把握把的拆卸方法

☒. 如下图所示，在固定方形手把轴的同时，使用两个不同的握把扳手拧松并拆下握把盖子。
☒. 拧松并取出捏手内的螺栓。

禁止拆解
本产品构造精密，除了产品说明书上所记载的可拆卸部位以外，客户擅自进行拆解可能会对产品性能造成损害。由此产生的产品问题将由客户自行承担，敬请注意。

本产品构造上是不容易进水，但使用时请勿放入水中。
请不要直接将渔轮放置在砂地上，可能会让砂石或水进入渔轮造成故障。

使用上のご注意

ハンドルノブの取り外し方

1.付属のハンドルノブレンチ2種を下図のように使用し、四角形のハンドル軸を固定してハンドルノブキャップをゆるめて取り外します。
2.ノブ内部のボルトをゆるめて外します。

分解禁止
本製品は、精密な作りになっております。取扱い説明書に分解・メンテナンスの記載がある部位を除き、お客様ご自身による分解は、これら性能が損なわれる可能性がありますので、推奨できません。分解により生じた不具合に関しては、保証致しかねますので、ご注意ください。

本製品は水の入りにくい構造を有していますが、水没させての使用を想定しておりません。
リールを砂地に直接置いたり、リールを水没させないでください。リール内部に砂や水が入ると、故障の原因となります。

INSTRUCCIONES

Removendo o botão de punho

1. Utilize os dois tipos de chaves inglesas para punho da manivela acessórias para soltar e remover a tampa do punho da manivela enquanto prende o eixo da manivela quadrado, conforme se mostra no diagrama abaixo.
2. Solte e remova o parafuso que se encontra no interior do punho.

Não desmonte o carreto
Este carreto é um produto fabricado com precisão. Desmontar o carreto pode resultar numa diminuição do desempenho e não é recomendado, excepto nas peças cuja desmontagem e manutenção estão descritas no manual de instruções. Problemas causados pela desmontagem não autorizada não são cobertos pela garantia.

Este carreto não deve ser utilizado dentro d'água.
Evitar deixar o carretodentro d'água ou na areia, visto que isto pode danificar o carreto.

INSTRUKTIONER

Demontering av vevhandtag

1. Använd de två vevhandtagsnycklarna för att med den ena lossa och ta bort vevhandtagsskyddet och med den andra samtidigt hålla fast den fyrkantiga handtagsaxeln så som visas på bilden nedan.
2. Lossa och ta bort skruven inne i skyddet.

Ta inte isär rullen
Denna rulle är en precisionstillverkad produkt.
Demontering av rullen kan resultera i försämrad prestanda och rekommenderas inte, utom för delar vars demontering och underhåll beskrivs i bruksanvisningen.
Problem som orsakas av obehörig demontering omfattas inte av garantin.

Rullen är inte gjord för att användas under vatten.
Undvik att doppa ner rullen i vatten eller sand, eftersom det kan orsaka funktionsfel på rullen.

INSTRUCTIONS

Enlevez la poignée de la manivelle

1. Utiliser les deux clés de pommeau de poignée accessoires différentes pour desserrer et retirer le capuchon du pommeau de poignée tout en fixant l'axe de manche carré comme indiqué sur le schéma ci-dessous.
2. Desserrer et retirer le boulon à l'intérieur du pommeau.

Ne pas démonter le moulinet
Ce moulinet est un produit fabriqué avec précision.
Le démontage du moulinet peut entraîner une baisse des performances, et n'est pas recommandé, à l'exception des pièces dont le démontage et l'entretien sont décrits dans le mode d'emploi.
Les problèmes causés par le démontage non autorisé ne sont pas couverts par la garantie.

Ce produit est résistant à l'eau mais n'est pas prévu pour être immergé.
Ne posez pas le moulinet directement sur le sable et ne le plongez pas dans l'eau.
La présence de sable ou d'eau à l'intérieur du moulinet peut provoquer des dysfonctionnements.

ANLEITUNG

Entfernen des Kurbelknaufs

1. Verwenden zum Lösen und Abnehmen der Kurbelknaufkappe zwei verschiedene Kurbelknaufschlüssel aus dem Zubehör und halten Sie dabei die Vierkant-Kurbelspindel wie in der nachstehenden Abbildung gezeigt fest.
2. Lösen Sie die Schraube im Knauf und entfernen Sie sie.

Zerlegen Sie die Rolle nicht
Diese Rolle ist ein Präzisionsprodukt. Das Zerlegen der Rolle könnte zu einer verringerten Leistung führen und wird nicht empfohlen, außer für Teile, deren Demontage und Wartung in der Bedienungsanleitung beschrieben sind. Probleme, die durch unerlaubte Demontage entstanden sind, werden von der Garantie nicht abgedeckt.

Diese Rolle ist nicht für den Gebrauch unter Wasser geeignet.
Tauchen Sie die Rolle möglichst nicht ins Wasser oder in Sand, da sie sonst beschädigt werden könnte.

Инструкция

Снятие ручки рукоятки

1. Используйте два различных ключа для дополнительной ручки рукоятки, чтобы ослабить и снять крышку ручки рукоятки во время закрепления вала рукоятки квадратного сечения, как показано на схеме ниже.
2. Ослабьте и удалите болт внутри ручки.

Не разбирайте катушку
Данная катушка представляет собой высокоточно произведенный продукт. Разборка катушки может привести к снижению производительности, поэтому не рекомендуется ее выполнять, за исключением деталей, разборка и техническое обслуживание которых описаны в руководстве по эксплуатации. Неисправности, возникшие в результате самостоятельной разборки, не покрываются гарантией.

Несмотря на то, что данное изделие имеет конструкцию, препятствующую проникновению воды внутрь, изделие не предназначено для использования в погруженном в воду состоянии.
Не кладите катушку непосредственно на песок и не погружайте ее в воду. Проникновение песка или воды внутрь катушки может привести к поломке.

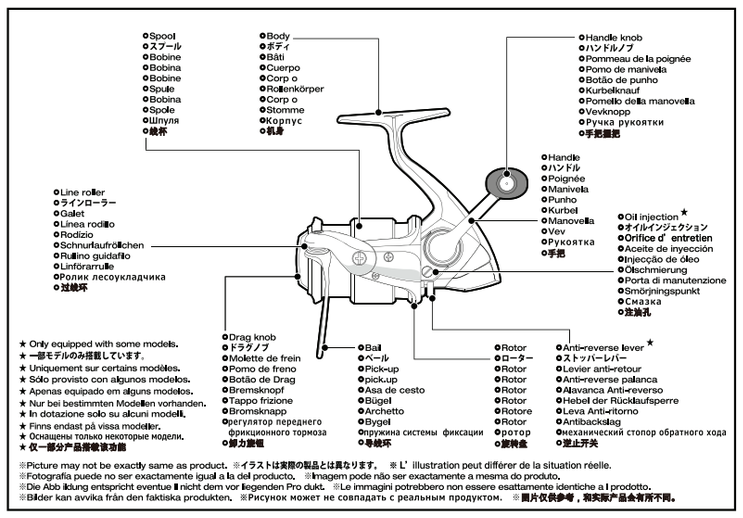

★ Only equipped with some models.
★ 一部モデルのみ搭載しています。
★ Uniquement sur certains modèles.
★ Sólo provisto con algunos modelos.
★ Apenas equipado em alguns modelos.
★ Nur bei bestimmten Modellen vorhanden.
★ In dotazione solo su alcuni modelli.
★ Finns endast på vissa modeller.
★ Оснащены только некоторые модели.
★ 仅一部分产品搭载该功能

※Picture may not be exactly same as product. ※イラストは実際の製品とは異なります。 ※L'illustration peut différer de la situation réelle.
※Fotografia puede no ser exactamente igual a la del producto. ※Imagem pode não ser exactamente a mesma do produto.
※Die Abbildung entspricht eventuell nicht dem vorliegenden Produkt. ※Le immagini potrebbero non essere esattamente identiche al prodotto.
※Bilder kan avvika från den faktiska produkten. ※Рисунок может не совпадать с реальным продуктом. ※图片仅供参考，和实际产品会有所不同。

商品のお問い合せ・アフターサービスのご案内

●弊社の製品、部品には全てコードがついています。製品のコードにつきましては製品本体、小箱、分解図に表示しています。また、部品につきましては分解図に載せています。製品の性能、スペック等のお問い合せの際は分解図等をご覧いただき、製品名と製品コードをお知らせください。（例／製品名：ステラ1000S 製品コード：SD83B012）

●修理に出されるときは、お買い上げの販売店に現品をお預け願います。その際には必ず、不具合が生じたそのままの状態で販売店へお持ちいただき、修理箇所、不具合内容を具体的に（例/ストッパーが働かない）お知らせください。また、お近くにシマノ商品取扱店がない場合は、ダイレクト修理サービス(https://www.shimanofishingservice.jp/repair/direct_guide.php)をご利用ください。修理品は部品代のほか工賃を頂きますのでご了承ください。商品の故障などによって生じる他のタックルの破損、紛失、釣行費等は保証できません。

●弊社純正部品以外の取り付けによる不具合は保証いたしかねます。また、弊社純正部品以外の部品が取り付けられたままでの修理はお断りさせていただく場合がございますのであらかじめご了承ください。

●ご自分で修理をされる場合の部品や替えスプールのお取り寄せは分解図をご覧いただき、製品名・商品コードもしくは製品コード・部品番号・部品名をご指定のうえ、お買い上げの販売店にご注文ください。内部の部品に関しましては、複雑ですのでリール本体ごと修理に出されることをお薦めします。（例／製品名：ステラ1000S 商品コード：02425 製品コード：SD83B012 部品番号：2 部品名：スプール）また、ご自身で分解される場合の、分解、組立方法は弊社ではご案内致しかねます。

●弊社ではリール、釣竿の補修用性能部品の保有期間を、製造中止後6年間としています。性能部品とは、その製品の機能を維持するために必要な部品です。修理対応期間を過ぎた場合は修理をお断りすることがございます。性能部品以外は製造中止後6年以内でも供給できない可能性がございます。

●商品コード / 製品コードの位置パッケージ底面部もしくは側面部に製品コード及び商品コードを表示しています。又、製品には商品コードを表示しています。

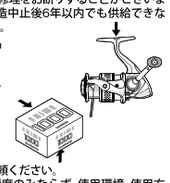

■弊社サービスへご依頼ください。
リールの状態は使用頻度のみならず、使用環境、使用方法、対象魚等によって大きく変わります。回転時の異音、違和感を感じられたら、お買い上げの販売店を通じて直ぐさま弊社サービスへお預けください。
また、半年に１度をめやすにオーバーホールなどのメンテナンスを行うことをお勧めいたします。オーバーホールに関しましては、機種別、コース別がございますので詳しくは総合カタログまたはシマノホームページでご確認の上、販売店へお持込みいただき、ご依頼くださいますようお願い申し上げます。

株式会社シマノ全国サービスネット

株式会社シマノ　埼玉営業所
〒362-0043　埼玉県上尾市西宮下3-194-1

株式会社シマノ　東京営業所
〒143-0013　東京都大田区大森南1-17-17

株式会社シマノ　名古屋営業所
〒454-0012　名古屋市中川区尾頭橋2-6-21

株式会社シマノ　大阪営業所
〒590-8577　大阪府堺市堺区老松町3-77

株式会社シマノ　中四国営業所
〒700-0941　岡山市南区青江6-6-18

株式会社シマノ　九州営業所
〒841-0048　佐賀県鳥栖市藤木町字若桜4-6

株式会社シマノ　釣具事業部
本 社：〒590-8577 大阪府堺市堺区老松町3丁77番地
●商品の性能・スペック、カタログ、イベントやアフターサービスなどに関するお問い合わせ
0120-861130（ハローイイサオ）
受付時間：AM9:00～12:00・PM1:00～5:00
（土・日・祝日除く）

シマノホームページアドレスは
http://www.shimano.com です。
新製品情報・釣り情報など、フィッシングライフに役立つ、シマノならではのオリジナル情報を発信しています。また、カタログのお申し込みも受け付けています。

For complete US warranty information
Please refer to our website at www.shimano.com
For AUS warranty information and registration.
Please refer to our website.
www.shimano.com.au

SHIMANO

SHIMANO INC.
3-77 Oimatsu-cho, Sakai-ku, Sakai City, Osaka 590-8577 Japan
SHIMANO NORTH AMERICA FISHING, INC.
9560 Palmetto Commerce Parkway Ladson, South Carolina 29456 U.S.A. Phone: +1-877-577-0600
SHIMANO CANADA LTD.
427 Pido Road Peterborough, Ontario K9J 6X7 Canada Phone: +1-705-745-3232
SHIMANO EUROPE B.V.
High Tech Campus 92, 5656 AG Eindhoven, the Netherlands Phone: +31-40-2612222
SHIMANO GERMANY FISHING GMBH
Diessemer Bruch 114F, 47805 Krefeld, Germany Phone: +49-2151-55670
SHIMANO ITALY FISHING S.R.L.
Strada Statale del Sempione 197, 20016 Pero Milano (IT), Italy Phone: +39-023-859-2096
SHIMANO POLSKA SP. Z O.O.
Ul. Jana Gutenberga, 62-023 Zerniki, Poland Phone: +48-61-6252-120
SHIMANO AUSTRALIA FISHING PTY. LTD.
2 Wurrook Circuit, Caringbah, NSW, 2229, Australia Phone: +61-2-9533-0000
SHIMANO NEW ZEALAND LIMITED
79 Apollo Drive, Albany, North Shore City 0632 Auckland, New Zealand Phone: +64-9-478-1969
SHIMANO (SINGAPORE) PTE. LTD.
11 Bulim Walk, Singapore 648105 Phone: +65-6265-4777
SHIMANO (SHANGHAI) SALES CORPORATION
Room 1701~~1705 Sheng Gao International Tower, No. 137 Xian Xia Road,
Shanghai 200051, China Phone: +86-21-52061212
SHIMANO UK LTD.
Unit 2, Elm Court, Copse Drive, Meriden Business Park, Coventry. CV5 9RN, United Kingdom
Phone: +44-330-333-4888

www.shimano.com

SHIMANO SATELLITE SERVICE CENTERS
North America
To receive the location of the nearest authorized warranty center to you please visit us on the internet at http://www.shimano.com, or call (877) 577-0600 8-5 PST to speak directly to a service representative.

(2023.12.20)

SPINNING REEL MANUAL

Congratulations, you have purchased a very advanced fixed spool reel. Please take a few moments to read more about this reel s o you can enjoy it for many years to come.

スピニングリール 取扱説明書
この度はシマノ製品をお買い上げいただき、まことにありがとうございます。本製品の機能を十分に引き出し、末永くご愛用いただくためにも、使用前にこの取扱説明書をお読みいただき、リール同様大切に保存してくださるようお願い申し上げます。

INSTRUCTIONS D' USAGE DES MOULINETS "SPINNING"
Félicitations, vous venez d acquérir un moulinet à la pointe de la technologie. Veuillez prendre quelques instants pour lire ces instructions afin de lutiliser dans des conditions optimales pour plusieurs années.

MANUAL PARA CARRTES DE SPINNING
Felicidades, usted acaba de comprar un carrete de bobina fija muy avanzado. Por favor, tómese unos minutos para leer más sobre e ste carrete para que pueda disfrutar de el durante muchos años en el futuro.

MANUAL CARRETOS DE SPINNING
Parabéns, você comprou um carreto de bobine fixa, muito avançado Por favor, dedique alguns momentos para ler mais sobre este carreto para que possa apreciá-lo por muitos anos.

ANLEITUNG FÜR DIE SPINNROLLE
Wir beglückwünschen Sie zu dieser Hochleistungs-Stationärrolle. Bitte lesen Sie die folgenden Hinweise zur Stationärrolle durch, damit Sie viele Jahre lang daran Freude haben.

MANUALE MULINELLI DA SPINNING
Congratulazioni, hai acquistato un modello avanzato di mulinello a bobina fissa. Per favore, prenditi qualche momento per leggere questo manuale e scoprire di più su questo mulinello, in modo che tu possa sfruttarlo per molti anni.

MANUAL HASPELRULLE
Gratulerar, du har köpt en mycket avancerad haspelrulle.
Ta dig tid att läsa me rom denna haspelrulle så att du kan njuta av den en lång tid framöver.

Инструкция по эксплуатации спиннинговой катушки
Поздравляем! Вы приобрели самую передовую катушку с фиксированной шпулей. Пожалуйста, затратьте немного времени и прочтите информацию о вашей катушке, чтобы насладиться работой с нею в течение нескольких ближайших лет.

纺车轮使用说明书
非常感谢购买SHIMANO产品。为了能将本产品的性能充分发挥出来，请在使用前阅读本说明书、并妥善保存渔轮。

SHIMANO

⚠ CAUTION Please note for your safety

- Remember to open the bail when you cast. The line may break and injure someone else.
- For models with anti-reverse selection mechanism, make sure the anti-reverse is set to on when you cast. Otherwise the handle may turn backward and injure your hand.
- For models with anti-reverse selection mechanism, be careful when you fish with the anti-reverse selection mechanism set to off. When a fish strikes, the handle may turn backward and hit your hand.
- Keep your fingers away from the line when it is coming off the spool fast. You might injure your fingers.
- In the event that the coating or painted finish, etc. has been worn away or the outer surface of the materials has become roughened or sharp due to violent impact, etc., avoid contact with such parts as they pose a risk of injury.
- If the line becomes snagged while fishing, do not try to force it free by using the rod or reel, but instead protect your hands with a towel, etc., then pull in the line, leaving as little line as possible behind at the angling site.
- Be careful not to drop the reel on the ground. Reels may break due to shock of the impact.
- Never immerse the reel into water or sand. This may cause the reel to malfunction.
- Keep the reel out of the reach of small children. Unexpected accidents may occur.
- Tighten the drag when you cast hard. If the drag slips, the line may injure your finger.
- Only use the reels for the purpose of fishing.
- Be careful not to stain your clothing with oil or grease on the reels.
- Follow handling instructions with care. When transporting, take particular care not to throw the reel around or let it come into contact with other gear inside your bag as this can be a cause of damage.
- Look backward before you cast to avoid injuring someone else.
- Keep hands and fingers clear when the rotor and handle are turning fast.

⚠ 注意 安全上ご使用上のご注意ご使用前に必ずお読みください

- キャスティング(投げる)の時は、ベールを起こすことを忘れないでください。仕掛けが切れたり、思わぬ方向にとんで周囲の人にけがをさせるおそれがあります。
- キャスティング(投げる)の時、ストッパー切り替え機構のある機種では、ストッパーをONにして投げてください。OFFにして投げるとハンドル等が逆転し、手に当たりけがをするおそれがあります。
- ストッパー切り替え機構のある機種では、ストッパーをOFFにして釣っていると、ハンドル等が逆転し、手に当たりけがをするおそれがあります。
- 糸が勢いよく出ている時は、糸にふれないでください。糸で指を切るおそれがあります。
- メッキや塗装等の表面処理が剥がれたり、強い衝撃等により素材の表面が鋭利になった場合には、その部分に触れないでください。けがをするおそれがあります。
- 根掛かりした時は、竿やリールで無理にあおらないで、手にタオル等の布きれを巻くか、丈夫な棒状の物に糸を巻きつけゆっくりと引っ張るようにしてください。リールの故障の原因となります。
  ハサミ等で手元付近の糸を切ると、現場に糸が多く残るのでおやめください。
- 落下にご注意ください。リールを竿に取り付けた状態で、アスファルト、コンクリート等の地面に強く落下させると、衝撃でリールの脚部が折れることがあります。
- リールを砂地に直接置いたり、リールを水没させないでください。リール内部に砂や水が入ると、故障の原因となります。
- 幼児の手の届くところには置かないでください。予期せぬ事故やけがにつながるおそれがあります。
- 遠投する際にはドラグが滑ると糸で指を傷付けるおそれがあります。必ずドラグを強く締付けてから投げてください。
- リールを釣り以外の目的で使用しないでください。
- リールの回転部にはグリスや油が付いていますので、服を汚さないように注意してください。
- リールは丁寧に扱ってください。移動時、特に放り投げや、バック内で他の道具との接触による破損には十分ご注意ください。
- キャストの際は周囲をよく見て安全に気をつけてください。
- 回転しているハンドル、ローター等には、触れないでください。けがをするおそれがあります。

⚠ PRECAUTIONS Veuillez prendre note de ces conseils pour votre sécurité

- N' oubliez pas d' ouvrir votre pick-up avant de lancer. Autrement, le fil pourrait casser et blesser quelqu' un.
- Pour les modèles équipés d'un mécanisme de sélection d'anti-inversion, assurez-vous que le cliquet est bien enclenché lors du lancer. Dans le cas contraire, la poignée pourrait tourner vers l'arrière et blesser votre main.
- Pour les modèles équipés d'un mécanisme de sélection d'anti-inversion, soyez prudent lorsque vous pêchez avecle mécanisme désenclenché. Si un poisson mord, la poignée pourrait tourner vers l'arrière et frapper votre main.
- Éloignez vos doigts du fil lorsqu' ils sont sur la bobine afin de ne pas vous blesser.
- Au cas où le revêtement ou la couche de peinture, etc. se soit enlevé ou bien que la surface extérieure des matériaux soit devenue rugueuse ou tranchante à cause d'un impact violent, etc., évitez tout contact avec de telles parties car elles présentent des risques de blessures.
- Si le fil s' accroche en action de pêche, n' essayez pas d' utiliser votre canne ou moulinet pour le libérer, mais protégez plutôt vos mains avec un mouchoir par exemple, puis tirez sur le fil en laissant aussi peu de fil que possible sur le lieu de pêche à la ligne.
- Veuillez ne pas laisser tomber le moulinet au sol. Les moulinets peuvent casser suite au choc de l'impact.
- Ne jamais immerger votre moulinet dans de l' eau ou du sable. Il risquerait de mal fonctionner.
- Tenez votre moulinet hors de portée des enfants. Des accidents inattendus peuvent se produire.
- Serrez votre frein lorsque vous pêchez avec des montages lourds. Si le frein dérape, le fil peut vous blesser le doigt.
- Utilisez vos moulinets seulement pour la pêche.
- Veillez à ne pas salir vos vêtements avec l'huile ou la graisse contenue dans le moulinet.
- Suivez les instructions de manipulation avec soin. Lors du transport, prenez tout particulièrement soin de ne pas jeter le moulinet ou bien de le faire entrer en contact avec d'autres matériels dans votre sac car ceci pourrait causer des dégâts.
- Regardez toujours derrière vous avant de lancer afin de ne blesser personne.
- Gardez vos mains et vos doigts éloignés lors de la rotation rapide du rotor et de la manivelle.

⚠ PRECAUTIÒN Tenga en cuenta para su seguridad

- Recuerde abrir el pick-up cuando lance. La línea se podría romper y lesionar a otra persona.
- Para los modelos con mecanismo de selección anti-reversa, asegúrese de que el anti-reversa esté activado cuando lance. De lo contrario, el mango puede girar hacia atrás y lesionar su mano.
- Para los modelos con mecanismo de selección anti-reversa, tenga cuidado cuando pesque con el mecanismo anti-reversa desactivado. Cuando un pez muerde el anzuelo, la manivela puede girar hacia atrás y golpear su mano.
- Mantenga los dedos alejados de la línea cuando un pez saque esta con fuerza y velocidad. Puede dañarse los dedos.
- En el caso de que se haya desgastado el revestimiento o el acabado pintado, etc., o la superficie exterior de los materiales se haya vuelto más áspera o a lada a causa de un impacto violento, etc., evite el contacto con tales partes pues éstas provocan un riesgo de lesiones.
- Si la línea se enganchó durante la pesca, no intente forzarla mediante el uso de la caña o el carrete, deberá protegerse las manos con una toalla, etc. y, a continuación, tirar de la línea, dejando la menor cantidad de línea posible en el sitio de pesca.
- Tenga cuidado de no dejar caer el carrete en el suelo. Los carretes podrían romperse debido al choque del impacto.
- No sumerja nunca el carrete en agua o arena. Esto puede causar un mal funcionamiento del mismo.
- Mantenga el carrete fuera del alcance de los niños pequeños. Podrían producirse accidentes imprevistos.
- Apriete el freno cuando lance fuerte. Si el freno se desliza, la línea podría lesionar su dedo.
- Utilice sólo los carretes a los efectos de la pesca.
- Tenga cuidado de no mancharse la ropa con aceite o grasa de los carretes.
- Siga las instrucciones de manejo con cuidado. Al transportar, procure no provocar sacudidas al carrete o que entre en contacto con otro material de su bolsa, puesto que podría provocar daños.
- Mire hacia atrás antes de lanzar para evitar lesiones a otra persona.
- Mantenga las manos y los dedos alejados del rotor o cuando la manivela está girando rápidamente. Usted se puede lesionar la mano.

⚠ CUIDADO Por favor, tome nota para a sua segurança

- Lembre-se de abrir a asa do cesto quando lançar. A linha pode quebrar e pode ferir alguém.
- Para modelos com mecanismo de seleção antirreverso, certifique-se de que o antirreverso está ativado ao fazer o lançamento. Caso contrário, a manivela pode rodar para trás e ferir-lhe a mão.
- Em modelos com mecanismo de seleção antirreverso, tenha cuidado ao pescar com o mecanismo de seleção antirreverso desativado. Quando um peixe morde, a manivela pode rodar para trás e bater-lhe na mão.
- Mantenha os dedos longe da linha quando esta estiver a sair da bobine. Poderá ferir os seus dedos.
- Na eventualidade de o revestimento ou a pintura, etc. estiverem desgastados ou a superfície exterior dos materiais se tornar áspera ou cortante devido a um impacto violento ou outra razão, evite o contacto com essas partes dado que elas constituem um risco de lesões.
- Se a linha ficar presa enquanto pesca, não tente libertá-la à força usando a cana ou o carreto; em vez disso proteja as mãos com uma toalha, etc., então puxe a linha, deixando ficar o mínimo de linha possível no pesqueiro.
- Tenha cuidado para não deixar cair o carreto no chão. Os carretos podem quebrar devido ao choque do impacto.
- Nunca mergulhe o carreto na água ou areia. Isto pode causar a avaria do carreto.
- Mantenha o carreto fora do alcance das crianças pequenas. Acidentes podem ocorrer.
- Aperte o Drag quando lançar longe. Se o Drag deslizar, a linha pode ferir o seu dedo.
- Utilize apenas os carretos com a finalidade da pesca.
- Tenha cuidado para não manchar a sua roupa com óleo ou massa dos carretos.
- Siga cuidadosamente as instruções de manuseamento. Quando transportar, tome um cuidado especial para não balançar o carreto ao redor ou deixá-lo em contacto com outro equipamento dentro do saco pois isso poderá dar origem a danos.
- Olhe para trás antes de lançar para evitar ferir alguém.
- Mantenha as mãos e os dedos afastados quando o rotor ou a manivela estiverem a girar rápido.

⚠ VORSICHT Wichtige Hinweise zum sicheren Gebrauch

- Vergessen Sie nicht, vor dem Werfen den Bügel zu öffnen. Die Schnur könnte reißen und jemanden verletzen.
- Für Modelle, die mit einer Rücklaufsperre ausgerüstet sind, muss vor dem Werfen die Rücklaufsperre eingeschaltet werden. Die Kurbel kann sich sonst rückwärts drehen und eine Handverletzung verursachen.
- Bei den Modellen, die mit einer Rücklaufsperre ausgerüstet sind, müssen Sie sehr vorsichtig sein, wenn Sie mit ausgeschalteter Rücklaufsperre fischen. Wenn ein Fisch anbeißt, kann sich die Kurbel rückwärts drehen und dabei eine Handverletzung verursachen.
- Halten Sie die Finger von der Schnur fern, wenn sie schnell von der Spule abgezogen wird. Es besteht Verletzungsgefahr.
- Wenn die Beschichtung oder der Lack o.ä. abgenutzt sind oder die Oberfläche des Materials aufgrund eines Stoßes o.ä. rau oder scharf geworden ist, vermeiden Sie die Berührung solcher Teile, da sie eine Verletzungsgefahr darstellen.
- Falls sich die Schnur beim Angeln verfangen hat, sollten Sie nicht versuchen, sie mit der Rute oder der Rolle frei zu zerren. Es empfiehlt sich stattdessen, die Hand mit einem Lappen o.ä. zu umwickeln und dann die Schnur zu sich her zu ziehen, um zum Schluss möglichst wenig Schnur am Angelplatz zurück zu lassen.
- Lassen Sie die Rolle nicht herunter fallen. Bei hartem Aufprall können die Rollen brechen.
- Lassen Sie die Rolle nicht ins Wasser oder in den Sand fallen. Die Rolle könnte sonst ihre Funktion verlieren.
- Verwahren Sie die Rolle außerhalb der Reichweite von Kleinkindern. Es besteht sonst Unfallgefahr.
- Ziehen Sie die Bremse fest, bevor Sie mit Wucht werfen. Falls die Bremse rutscht, könnten Sie sich die Finger an der Schnur verletzen.
- Verwenden Sie Angelrollen grundsätzlich nur zum Angeln.
- Achten Sie darauf, dass Öl oder Schmierfett auf der Rolle nicht auf Kleidungsstücke gerät.
- Befolgen Sie gewissenhaft die Bedienungsanleitung. Achten Sie beim Transport besonders darauf, dass die Rolle nicht herumgestoßen wird oder mit anderen Ausrüstungsteilen in Ihrer Tasche in Berührung kommt, dadurch können Schäden entstehen.
- Blicken Sie hinter sich, bevor Sie die Rute werfen, um Verletzung von Beistehenden zu verhüten.
- Halten Sie Hände und Finger von der Rolle fern, wenn der Rotor und die Kurbel sich schnell drehen.

⚠ ATTENZIONE Ricorda per la tua sicurezza

- Ricordati di aprire l'archetto quando lanci. Il filo potrebbe altrimenti rompersi e potrebbe ferire altre persone.
- Per i modelli con meccanismo di selezione antiritorno, assicurarsi che l'antiritorno sia impostato su ON durante il lancio. In caso contrario la manovella potrebbe girare all'indietro e provocare infortuni alla mano.
- Per i modelli con meccanismo di selezione antiritorno, presta attenzione quando peschi con il meccanismo di selezione antiritorno impostato su OFF. Quando un pesce abbocca, la manovella potrebbe girare all'indietro e colpirti la mano.
- Tieni lontane le tue dita dal filo quando sta uscendo velocemente dalla bobina. Potresti ferirti alle dita.
- Nel caso il rivestimento o la vernice dovessero usurarsi o la superficie esterna dei materiali è diventata ruvida o affilata a causa di un violento impatto, ecc., evitare il contatto con tali componenti poiché possono causare lesioni.
- Nel caso il filo rimanga impigliato durante la pesca, non provare a forzare il recupero usando la canna o il mulinello, cerca invece di proteggere le tue mani con un panno e tirare il filo, lasciando il filo recuperato il più vicino possibile alla zona di pesca.
- Fai attenzione a non far cadere il mulinello al suolo. L'impatto potrebbe rompere il mulinello.
- Nonimmergere mai il mulinello nell'acqua o nella sabbia. Questo potrebbe causare il malfunzionamento del mulinello.
- Tenere il mulinello fuori dalla portata dei bambini piccoli. Incidenti inaspettati potrebbero accadere.
- **Stringere la frizione quando si pesca duramente. Se la frizione slitta, il filo potrebbe ferire le tue dita.**
- Utilizza i mulinelli solo per pescare.
- Fai attenzione a non macchiare i vestiti con l'olio o il grasso dei mulinelli.
- Segui le istruzioni d'uso con cautela. Durante il trasporto, presta particolare attenzione a non far urtare il mulinello ed evita che venga a contatto con altri ingranaggi all'interno della borsa poiché si **potrebbero verificare dei danni.**
- Guarda sempre dietro di te prima di lanciare per evitare di ferire qualcuno.
- Fai attenzione alle tue mani quando il rotore e la manovella stanno girando velocemente.

⚠ VARNING Vänligen notera nedanstående för din säkerhet

- Kom ihåg att öppna bygeln innan kast. Linan kan annars brista och skada någon.
- För modeller med valbar backspärr, se till att backspärren är aktiverad när du kastar. I annat fall kan veven röra sig bakåt och skada handen.
- För modeller med valbar backspärr, var försiktig när du fiskar samtidigt som backspärren är inaktiverad. När en fisk hugger kan veven röra sig bakåt och träffa handen.
- **Håll fingrarna borta från linan när den** lämnar spolen snabbt så att du inte skadar fingrarna.
- I händelse av att t.ex. beläggningen eller den målade finishen har slitits bort eller om materialens yttre ytor har blivit skrovliga eller vassa på grund av t.ex. kraftiga stötar, ska du undvika kontakt med sådana delar, eftersom de utgör en risk för skada.
- Om linan trasslar när du fiskar försök inte att frigöra det med hjälp av spöt eller rullen, skydda istället dina händer med en bit tyg, t.ex. en trasa, dra sedan i linan och försök att lämna så litet som möjligt av linan kvar I vattnet.
- Var försiktig så att du inte tappar rullen i marken, den kan skadas vid kraftiga stötar.
- Sänk inte rullen ner i vatten eller i sand, eftersom detta kan förorsaka funktionsfel.
- Håll rullen borta från småbarn eftersom de kan skada sig på rullen.
- Dra åt bromsen när du gör kraftfulla kast. Om bromsen slirar kan linan skada fingret.
- Använd endast rullen för fiske.
- Var försiktig med dina kläder så att de inte fläckas av smörjmedel från rullen.
- Följ hanteringsanvisningarna med omsorg. Se särskilt till att inte kasta rullen eller låta den komma i kontakt med annan utrustning inuti din väska när du transporterar rullen, eftersom detta kan förorsaka skador.
- Titta alltid bakåt innan du kastar så att du inte skadar någon.
- Håll händer och fingrar borta från rotorn och veven när dessa roterar snabbt eftersom du kan skadas.

⚠ Внимание Примите во внимание для Вашей безопасности

- Не забудьте открыть дугу лесоукладывателя при забрасывании. Леска может порваться и нанести кому -либо увечья.
- При использовании моделей, оснащенных стопором обратного хода, убедитесь, что во время заброса стопор включен. В противном случае рукоятка может провернуться назад и повредить вам руку.
- Будьте осторожны, если во время использования моделей, оснащенных стопором обратного хода, вы ловите рыбу с отключенным стопором. При резкой поклевке рукоятка может провернуться назад и ударить вашу руку.
- Убирайте пальцы от лески при раскрутке барабана катушки. Вы можете пораниться.
- В случае, если покрытие или окрашенная отделочная поверхность и т.д. износились или внешняя поверхнос ь материалов стала шероховатой ил и острой по причине ударов и т.д., избегайте соприкосновения с такими частями, поскольку они представляют риск получения травм.
- При запутывании лески за корягу не старайтесь вытянуть ее удилищем или накручиванием катушки. Вооружитесь полотенцем и тяните леску рукой, оставляя как можно меньше лески.
- Будьте осторожны, не роняйте катушку на землю. Катушка может повредиться от сотрясения или удара.
- Никогда не погружайте катушку в воду или песок. Это может повредить катушку.
- Во избежание несчастных случаев храните катушку вне досягаемости маленьких детей.
- Затягивайте регулятор фрикционного тормоза при жестком забросе. Если регулятор соскользнет, Вы можете поранить пальцы.
- Используйте катушку только в целях рыбной ловли.
- Будьте осторожны, не испачкайте одежду маслом или смазкой катушки.
- Внимательно следуйте инструкциям по эксплуатации. При транспортировке будьте особенно осторожны, чтобы не потерять катушку и чтобы она не соприкасалась с другим оснащен ием, находящимся в Вашей сумке, поскольку это может стать причиной повреждения.
- Оглянитесь назад перед забросом, чтобы не поранить стоящего позади Вас.
- Следите за руками и пальцами при быстром вращении ротора и рукоятки. Вы можете повредить руку.

⚠ 注意 安全与使用上的注意点，使用前请务必阅读

- 抛投时请勿忘记将导线环归位。否则可能会切线并让钓组飞向意想不到的方向，让周围的人受伤。
- 在抛投拥有逆止开关切换功能的渔轮时，请保持逆止开关ON，不然抛投手把可能会逆转，导致碰撞手而受伤。
- 在逆止开关处于OFF的状态下钓鱼时，手把可能会逆转，导致碰撞手而受伤。
- 快速出线时请不要触碰渔线，可能会割伤手指。
- 当镀层或者涂装表面脱落，或渔轮在撞击后表面出现锐利封口时，请不要触碰此部位，可能会导致受伤。
- 挂住其他物体时，请不要用蛮力拉拽鱼竿或渔轮，用毛巾或者布条缠绕住线，或将鱼线缠绕在坚固棒状物上，慢拉开，否则可能会对渔轮造成损害。
  请不要用剪刀剪断鱼线，现场遗留很多渔线会破坏环境。
- 请注意不要摔落渔轮！渔轮安装在鱼竿上时，如果摔在柏油、水泥等路面，渔轮脚部可能会摔断。
- 请不要将渔轮放置在沙地或水中，渔轮内部进沙子或者水会导致渔轮发生故障。
- 请将渔轮放置在婴幼儿接触不到的地方，否则可能会发生事故。
- 远投时即力过小会可能会导致手指被割伤，请务必将即力旋紧后抛投。
- 请不要将渔轮用于钓鱼之外的用途。
- 渔轮的旋转部分附着润滑油，请注意可能会弄脏衣物。
- 请小心使用渔轮。拿放时不要随手乱扔，携带时，如存放在包内，请注意与其他物品碰撞可能会损坏。
- 抛投前请注意周围环境，注意安全。
- 请不要接触转动中的手把和旋转盘等位置，可能会受伤。

Istruzioni d'uso ※ L'immagine potrebbe non essere essere esattamente identica al prodotto

■Come utilizzare la leva antiritorno
(Anti-reverse lever)
※In dotazione solo su alcuni modelli.

●ON La manovellapuo girare solo in avanti.

●OFF La manovella può girare sia in avanti che in dietro.

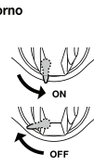

■Cambiare laposizione della manovella da sinistra a destra

●Manovella con alberino filettato
①Rimovi il tappo opposto alla manovella(*)
②Gira la manovella in senso orario e estrai la manovella.
③Riassembla la manovella dalla parte opposta.
④Riposiziona il tappo opposto alla manovella.

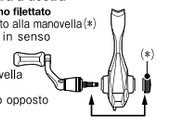

●Stile a tappo fisso
①Gira il tappo opposto alla manovella (*) in senso orario e rimuovilo.
②Rimuovi la manovella e riposiziona sul lato destro. Riposiziona il tappo opposto alla manovella sul lat o sinistro.
③Stringi il tappo opposto alla manovella girandolo in senso orario.
* Alcuni modelli richiedono la sostituzione dell'alberino filettato della manovella (in dotazione) quando si sostit uisce la posizione della manovella.
* Quando installi la manovella, ruota l' alberino per avvicinarl o al gambo della manovella prima di serrare il tappo a vite della manovella stessa. Se lasci uno spazio, il tappo non si avvita completamente e causa del gioco nella manovella. Inoltre, se il tappo è avvitato troppo fermamente potrebbe danneggiare il filetto e nei casi più gravi non sarà possibile installare il tappo.

■Avvolgere il filo in bobina
①Monta il mulinello sulla canna
②Stringi la frizione
③Lega il filo alla bobina e usa degli adesivi per fermare il filo.
④Gira la manovella una volta per iniziare ad avvolgere il filo. Quindi, gira la 'bobina di filo' in posizione verticale (vedi figura) e fai pressione sulla 'bobina di filo' continuando ad avvolgere fino a quando la bobina è piena.
* Tenuta di contrasto
Con alcuni prodotti è inclusa una tenuta di contrasto. Utilizzala quando inizi ad avvolgere il filo sulla bobina.

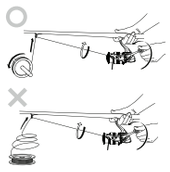

●Limite consigliato per la capacità della bobina
Le nostre bobine riducono la possibilità di grovigli durante il lancio. Per avere il 100% delle performance, avvolgi il filo fino a quando raggiunge il bordo inferiore della svasatura. Non avvolgere troppo filo in bobina.

■Linea di demarcazione del backing
Esistono bobine con una linea di demarcazione che ti aiutano ad avvolgere il filo backing. Ogni marcatura mostra 1/3 del volume della manovella.

*Ci sono alcuni modelli che non hanno la linea di demarcazione del baking.

■Come regolare la disposizione del filo in bob ina
A. Impostazione come al momento della c ordsegna
B. Per bobinare il filo maggiormente verso il basso
Aumenta il numero di spessori (*) sull'alberino
C. Per bobinare il filo maggiormente verso l'alto
Diminuisci il numero di spessori (*) sull'alberino

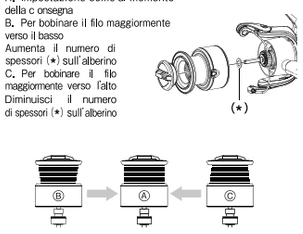

■Rego lazione della tensione de lla frizione
La regolazione della tensione della frizione permette la rotazione della bobina e previene la rottura del filo quando un pesce al lamato tira con forza il filo.
①Monta il mulinello sulla canna e fai passare il filo attraverso gli anelli.
②Con la leva Anti-ritorno in posizione ON, tira il filo come indicato nel diagramma, e regola la tensione del Girando tappo frizione in senso orario tappo frizione(*). manopola aumenterà la tensione e retromarcia lo diminuirà.
③Come regola generale, regola la tensione della frizione in base al carico di rottura del filo (tensione leggermente inferiore per far fuoriuscire il filo). Inoltre, ricordati di stringere il tappo della frizione quando lanci a lunga distanza, per evitare che la frizione slitti con il rischio di ferire le mani o le dita con il filo.

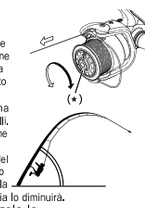

■Lanciare
①Tieni il filo con il dito. Fig 1.
②Apri l'arche tto nella posizione mostrata in Fig 2.
③Fluttua la canna e lancia.
*Si prega di stringere la frizione quando lanci. Se la frizioneè troppo libera, c'è il rischio di tagliarsi le dita per la rotazione della bobina.

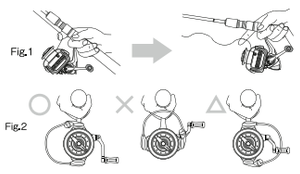

■Rimozione e appicazione della bobina
●Rimozione
Gira semplicemente il tappo frizione in senso antiorario.
●Applicazione
Gira lentamente la bobina a sinistra e a destra fino a un massimo di 90° mentre la infili nell' alberino della bobina, fino a quando l'alberino della bobina attraversa completamente la bobina stessa. quind

Operating instructions ※The picture may not be exactly the same as the product

■How to use Anti-reverse lever
※ Only equipped with some models.

●ON The handle can only turn forward.

●OFF The handle can turn forward and backward.

■Changing handle position from left to right

●Screw in handle style
①Remove the handle screw cap.(*)
②Turn the handle clockwise and detach the handle assembly.
③Reassemble in reverse order.
④Put on the handle screw cap.

●Fixed cap style
①Turn the handle screw cap(*) counter clockwise and remove the handle screw cap.
②Remove the handle and place it on the right side. Replace the handle screw cap on the left side.
③Tighten the handle screw cap by turning it clockwise.

※There are some models that require a handle shaft change when you switch the handle position.
※When installing the handle, turn the handle shaft barrel to move it close to the shank of the handle before tightening the handle screw cap. If a gap is left, the cap will not screw in fully and cause play in the handle. In addition, if the cap is screwed in too tightly, it may damage the thread, and in the worst case it will not be possible to install the cap.

■Winding line
①Attach the reel on rod
②Tighten the drag
③Tie the line on the spool and then use stickers to secure the line.
④Turn the handle one time to begin winding the line. Then, turn the "line spool" vertical (see picture) and put pressure on the "line spool", continue winding under tension until the spool is full.

※Stopper seal
A stopper seal is included as an accessory with some products.
Use this when starting to wind the line onto the spool.

●Suggested limit of line capacity
Our spools reduce backlash when you cast. To gain 100% performance, wind the line to "Arrowed line". Don't wind too much line on the spool.

■Backing line mark
There are spool marks to help you apply backing line. Each mark shows 1/3 of spool volume.
* There are some models which don't have a Backing line mark.

■ How to adjust line shape on the spool
A. Setting upon delivery
B. To set to wind more to the back Increase the number of washer(*) on the spool shaft
C. To set to wind more to the front Reduce the number of washer(*) on the spool shaft

■Drag tension adjustment
Adjustment of drag tension allows the spool to rotate and prevent line breakage when a hooked fish pulls hard on the line.
①Mount the reel on the rod and pass the line through the guides.
②With the Anti reverse turned on, pull on the line, as indicated in the diagram, and adjust the tightness of the drag knob(*). Turning the drag knob clockwise will increase the tension, and reverse to reduce it.
③As a general rule, adjust the drag tension so that line begins to feed off the spool just before the breaking point. Moreover, always tighten the drag knob when making a long cast, as the drag could slip and result in injury of hand or fingers on the line.

■Casting
①Grab the line with your finger. Fig 1.
②Open the bail at the position which is shown on Fig 2.
③Swing the rod and cast.
* Please tighten the drag enough when you cast. If the drag is too loose, there is a possibility of cutting your finger by the spinning spool.

■Spool removal & attachment
●Removal
Simply turn the drag knob counterclockwise.
●Attachment
Slowly turn the spool to the left and right by up to 90°while sliding it onto the spool shaft until the spool shaft has passed all the way through the spool, then knob clockwise.

Precautions Concerning Storage

After use in a saltwater environment and before storing your reel, remove residual salt and dry thoroughly according to the points noted under Basic Maintenance for Use in Saltwater Environments.

①Always remove the reel from the rod before storage. If the reel is rinsed off while mounted on the rod, seawater that has accumulated in the reel seat hood and the reel leg will often remain even after rinsing.

②Rinsing Use a showerhead, etc., under low pressure to rinse with fresh water and wash away salt and dirt adhering to the exterior of the reel.
(Fig.a) *Avoid heated water as it may also wash away grease. For the same reason, the reel should not be immersed in water either. Avoid high pressure wash as it will push salt and debris into the reel.

③Drying Avoiding direct sunlight, let dry in a shaded area after thoroughly draining off all water. (Fig.b)
*The spool can be removed at this time with no problems.
*Exposure to direct sunlight or hot air from a dryer can cause condensation to occur on the interior of the frame.

④Oil & Grease Use oil and grease correctly as indicated at points illustrated below. The use of non-Shimano spray lubricants contains cleaners and degreasers that can actually remove the grease and oil that protect the reel and cause premature corrosion or damage to the reels. Do not put oil into drag.

《Oil injection》
●Do not put grease inside of the Roller bearing or spray inside the rotor. The anti-reverse may not work properly.

●Points requiring Lubricant

● : Oil ■ : Grease ▲ : Oil or Grease

* The picture is different from actual product.

⑤ Precautions Concerning Storage
Always remove the reel from the rod before storage. Leaving your reel in an enclosed space (e.g. car trunk or storage, compartment on a boat) under extremely hot, humid conditions, may compromise its ability to resist the effects of corrosion. Dry the reel well and keep it in a well-ventilated location.

《Maintenance video》
This video contains information on the cleaning method, etc.
It can be viewed here.

使用方法･リールの準備 ※説明書中のイラストは実際の製品と異なる場合がございます。

■ストッパーレバーの操作方法
※一部の機種のみ搭載しています。
通常は、ストッパーONで使用します。
●ON 逆転止めが作動し、ハンドルは正転方向にしか回りません。
●OFF 逆転止めが解除され、ハンドルは正転、逆転どちらの方向にも回ります。
※ストッパーレバーが無いモデルもあります。

■ハンドルの左右付け替え方法
●ねじ込みハンドルの場合
①ハンドルスクリューキャップを反時計回りに回転させて外します。
②ハンドルを逆転方向に回し取り外す。
③左右を入れ替え、ハンドルを回転方向に回し取り付けます。
④ハンドルスクリューキャップを時計回りに回転させて取り付けます。
※左右付け替え時に、ハンドル軸の交換が必要なモデルもあります。
※ハンドルを取り付ける際は、ハンドル軸ツバを回転させて動かし、ハンドルシャンクに寄った状態で、ねじ込んでください。これらの間に隙間がございますと、ねじ込みが不完全となり、ハンドルガタの原因となります。また、無理にねじ込むとネジ部が削れ、最悪の場合取付できなくなります。

●キャップ固定式の場合
①ハンドルスクリューキャップを反時計回りに回し外します。
②ハンドルを引き抜き左右を入れ替えます。
③ハンドルスクリューキャップで締め付けて固定します。

■糸の巻き方
①リールを竿に取り付けます。
②ドラグを締め込みます。
③元ガイドから糸を通しスプールに結びます。このとき、結び目はテープ等で固定します。
④図のように、糸が巻かれたボビンをタテにして、適度に抑え、糸にテンションをかけながら巻きます。
※糸止めシール
一部の製品には糸止めシールが梱包されています。糸をスプールに巻き始める際、お使いください。

■キャスティング方法
①図1のように人差し指に糸を引っ掛けます。
②図2の位置でベールを起こします。
③竿を振りかぶり、キャスティングをしてください。
※ドラグの締め付けが弱すぎるとスプールが逆転し糸で指を切るおそれがあります。

■スプールの着脱方法
●取り外し方
ドラグノブを反時計回りに外れるまで回してください。
●取り付け方
スプールを左右に90度程度回しながら、完全に底当たりするまで押し込んでください。ドラグノブを時計回りに廻すと締め付けることができます。

お手入れ方法

特に海水・汽水域でリールをご使用された後は、錆や塩分の固着によるトラブルを防止するためにも、以下の要領で釣行後にメンテナンスを行うことをお勧めします。

①必ず竿から外してください。
使用後は、必ず竿から取り外して、真水で水洗いしてから保管ください。例え、水洗いされても、竿とセットしたまま放置されますと、リールのフット部とリールシートのフード部に水が溜まり、腐蝕するおそれがあります。

②水洗いしてください。
使用後はシャワーでの洗浄が可能です。まず、ドラグ内に水が入らないように、ドラグを締め込んでください。次に、シャワー等の真水で、リールに付着した塩分、砂、汚れを水洗いしてください。(図a)
温水はグリスを洗い流すおそれがありますのでおやめください。又、同様の理由で、リール本体を水没させないでください。

③乾燥させてください。
しっかりと水を切った後、直射日光を避け、陰干ししてください。その際、スプールを外していただいても問題ございません。尚、直射日光、ドライヤー等は、内部のムレを引きこします。お避けください。(図b)

④注油してください。
オイルとグリスは下図を参考にしていただき、それぞれ間違えないように噴霧してください。尚、グリス、オイルは弊社純正品(シマノホームページ参照)をお使いください。そうでない場合の品質は保証いたしかねます。ご注意ください。
※ドラグ部にはシマノドラグ専用グリス(総合カタログまたはシマノホームページ参照)以外は塗布しないでください。ドラグ専用グリスを必要な方は、アフターパーツで取り扱っておりますので最寄りの販売店にてご注文ください。

《注油上のご注意》
●ローラークラッチ部には絶対にグリスを塗布しないでください。ストッパー逆転の原因となります。
●ローター内部にはグリススプレーを噴射しないでください。ストッパーやブレーキが利かなくなる原因となります。

●スプール推奨糸巻き量
図の位置まで糸を巻きます。それより多く巻かれますとAR-Cスプールの性能が発揮されない場合があります。

■下巻き目安ライン
全糸巻量の1/3ごとに目安ラインが引いてあります。
全糸巻き量が150mの場合50m毎になります。
※下巻き目安ラインが無いモデルや、1/2のモデルもあります。

■糸巻き形状の調整方法
Bの状態からスプール調整ワッシャを追加するとAの状態に近づきます。
Cの状態からスプール調整ワッシャを抜くとAの状態に近づきます。なるべくAの状態でのご使用をお勧めします。

■ドラグの調整方法
ドラグとは、その強弱を調整することにより、急激な魚の引きに対し、スプールが逆転して糸切れを防ぐ機構です。
①リールを使用するロッドに取り付け、ラインをロッドのガイドに通します。
②ドラグノブを時計回りに回すとドラグ力が強くなり、反時計回りに回すと弱くなります。
③ストッパーONの状態で図のように糸を引き出しながらドラグの締め付けを調整します。

《メンテナンス動画》
洗浄の方法等を動画で紹介しています。
右のQRコードからご確認ください。

Instructions ※L'illustration peut différer de la situation réelle

■Comment utiliser l'anti-retour
※Uniquement sur certains modèles.

●ON La manivelle tourne seulement vers l'avant.

●OFF La manivelle tourne vers l'avant et vers l arrière.

■Changer la manivelle de gauche à droite
●Manivelle vissée dans le bâti
①Enlevez le capuchon(*)
②Tournez la manivelle dans le sens des aiguilles d'un e montre et enlevez-la.
③Remet tez-la en sens inverse
④Revisse z le capuchon.

●Style de bouchon fixe
①Dévissez le capuchon(*)et enlevez-le.
②Enlevez la manivelle puis mettez-la à droite. Repositionnez le capuchon sur le côté gauche.
③Vissez le capuchon en le tournant dans le sens des aiguilles d'une montre.
*Certains modèles ont besoin de changer d'axe de manivelle pour la changer de sens.

*Lors du montage de la poignée, tournez le barillet de l'axe de la poignée de façon à le rapprocher du corps de la poignée avant de serrer le bouchon à vis de la poignée. S'il reste un écart, le bouchon ne se vissera pas complètement et entraînera un jeu dans la poignée. De plus, si le bouchon est trop serré, il pourrait endommager le filetage et, dans le pire des cas, il pourrait être impossible de monter le bouchon.

■Remplir son moulinet
①Montez le moulinet sur la canne
②Serrez le frein
③Fixez le fil sur la bobine et mettre un «scotch» pour le sécuriser
④Tournez la manivelle une fois pour commencer à bobiner le fil. Puis tournez à la verticale la bobine de fil (voir le schéma), mettre une pression sur la bobine de fil et continuez à bobiner sous tension jusqu'à ce q ue la bobine du moulinet soit remplie.
※Joint d'arrêt
Un joint d'arrêt est inclus en tant qu'accessoire avec certains produits. Utilisez-le lorsque vous commencez à enrouler la ligne dans la bobine.

●Limite suggérée de capacité de la bobine
Nos bobines diminuent le risque de perruques au lancer. Pour une plus grande performance, rem plissez la bobine jusqu'à la ligne fléchée. Ne pas trop remplir son moulinet.

■Marque de "backing"
Les marques sur la bobine vous aident à faire un « backing ». Une marque est présent e sur chaque tiers du volume de la bobine.
*Certains modèles n'ont pas de marque de "backing".

■Comment ajuster la forme de la ligne sur la bobine
A. Réglages d'usine
B. Pour remplir plus vers le bas, augmentez le nombre de rondelles(*)sur l'axe de la bobine C. Pour remplir plus vers le haut, réduire le nombre de rondelles(*) sur l'axe de la bobine

■Régl age de la tension du frein
Régler la tension du frein permet à la bobine de tourner et d'empêcher que le fil ne casse au ferrage ou lorsque le poisson tire fort sur le fil.
①Montez le moulinet sur la canne et passez le fil dans les anneaux.
②Actionnez l'anti-retour, tirez sur le fil comme indiqué sur le schéma, puis ajustez le le serrage du frein(*).
Tourner le frein dans le sens des aiguilles d'une montre à la tension d'augmentations, et l'inverse à réduit.
③Dune manière générale, ajustez la tension du frein de manière à ce que le fil commence à sortir de la bobine avant la limite de rupture. De même, serrez toujours le frein si vous lancez loin pour éviter de vous couper avec le fil.

■Lancer
①Tenez le fil avec votre doigt. Fig 1.
②Ouvrez le pick up comme sur la Fig 2.
③Lance z avec la canne.
*Veuillez-vous assurer davoir serré suffisamment votre frein. Si le frein nest pas assez serré, vous pourriez vous couper avec l e fil.

■Fixer et enlever la bobine
●Enlever la bobine
Tournez simplement le frein dans le sens inverse des aiguilles dunemontre.
●Fixer la bobine
Tournez lentement la bobine vers la gauche et la droite à 90° tout en le faisant glisser sur l'axe de bobine jusqu'à ce que l'axe soit complètement engagé dans la bobine. Puis fixez-la en tournant le frein dans le sens des aiguilles d'une montre.

Précautions Concernant le Stockage

Après un usage en mer et avant de ranger votre moulinet, enlevez les résidus de sel selon la méthode indiquée dans «Entretien de base lors d'un usage en mer».

①Enlevez systématiquement le moulinet de la canne avant de le ranger. Si vous rincez votre moulinet monté sur la canne, l'eau de mer accumulée dans le porte moulinet et la jambe du moulinet ne s'enlèvera pas, même après rinçage.

②Utilisez par exemple une douchette et rincer le moulinet à faible pression à l'eau douce afin d'ôter tout résidu de sel et de saleté présent sur l'exté rieur.
(Fig.a) * Evitez l'eau chaude qui pourrait enlever également la graiss e du moulinet. De même, votre moulinet ne doit pas être immergé dans l'eau. Evitez de le rincer à forte pression pour ne pas faire rentrer de résidu de sel ou de saleté dans le moulinet.

③Pour le sécher, évitez de l'exposer directement au soleil. Laissez-lè sécher à labri du soleil après l'avoir secoué pour enlever un maximum déau. (Fig. b)
* Vous pouvez alors retirer la bobine sans difficultés.
* Expose r le moulinet directement au soleil ou un séchage trop rapide peut entraîner une condensation à l'intérieur du bâti.

④Graissez votre moulinet comme indiqué dans l'illustration ci-dessous. Utiliser un lubrifiant d'une autr e marque que Shimano contenant des agents nettoyants et dégraissants peut enlever la graisse et l'huile qui protègent le moulinet et ainsi entraîner une corrosion dans le moulinet et l'endommager. Ne pas mettre d'huile dans le frein.

《Orifice d'entretien》
●Ne pas mettre de graisse à l'intérieur du roulement, ni vaporiser à l'intérieur du rotor. Cela pourrait endommager l'anti-retour.
●Zones nécessitant une lubrification

● : Huile ■ : Graisse ▲ : Huile ou Graisse

* L'illustration peut différer de la situation réelle.

⑤ Précautions Concernant le Stockage
Toujours enlever le moulinet de la canne avant de le ranger. Laisser votre moulinet dans un endroit fermé (ex : un coffre de voiture ou le compartiment d'un bateau), exposé à une chaleur extrême ou en conditions humides, pourrait endommager sa résistance à la corrosion. Veuillez sécher correctement votre moulinet.

《Vidéo d'entretien》
Cette vidéo contient des informations sur la méthode de nettoyage, etc.
Elle peut être consultée ici.

Manual de instrucciones ※ La imagen puede no ser exactamente la misma que el producto

■Cómo utilizar la palanca Anti-reverse
※Sólo provisto con algunos modelos.

●ON La manivela sólo puede girar hacia delante.

●OFF La manivela puede girar hacia adelante y hacia atrás.

■Cambio de posición de la palanca de izquierda a derecha
●Torn illo de manivela
①Retire la tapa del tornillo de la manija (*)
②Gire la manija hacia la derecha y retire el conjunto del mango.
③Vuelva a montar en el orden inverso.
④Coloque la tapa del tornillo de la manija.

●Estilo de tapa fija
①Gire el tapón de rosca de la manija (*) hacia la izquierda y retire la tapa del tornillo de la manija.
②Retire el mango y colóquelo en el lado derecho. Reemplazar la tapa del tornillo de la manija en el lado izquierdo.
③Apriete la tapa del tornillo de la manija girando en sentido horario.
* Hay algunos modelos que requieren un cambio de eje de la palanca cuando se cambia la posición de la man ija

* Cuando instale la manivela, gire el cilindro del eje de la manivela para acercarlo al vástago de la manivela antes de ajustar la tapa roscada de la manivela. Si queda un espacio, la tapa no se enroscará completamente y causará un juego en la manivela. Además, si se enrosca demasiado puede dañar la rosca y, en el peor de los casos, no será posible instalar la tapa.

■Bobinado línea
①Coloque el carrete en la caña
②Apriete el freno
③Ate la linea en el carrete y luego utilice etiquetas adhesivas para asegurar la linea.
④Gire la manivela una vez para comenzar a enrollar la linea. Luego, gire la "linea del carrete" en vertical (ver foto) y ejerza presión sobre la "Linea de carrete", continúe devanado bajo tensión hasta que el carrete está lleno.
* Sello de bloqueo
En algunos productos se incluye como accesorio un sello de bloqueo. Use esto cuando comience a enrollar la linea en el carrete.

● Límite sugerido de la capacidad del carrete
Nuestros carretes reducen el contragolpe cuando lanzas. Para ganar un 100% en el rend imiento, enrolle la linea de "línea de flecha". No enrolle demasiada linea en el carrete.

■Marca de línea
Hay marcas de bobina que le ayudarán a devanar correctamente la linea. Cada marca muestra 1/3 del volumen del carrete.
* Hay algunos modelos que no tienen una marca de la linea de soporte.

■Cómo ajustar la forma de la línea en el carrete
A. Ajuste a la entrega
B. Ajustando para que rebobine más hacia atrás
Aumentar el número de las arandelas (*) en el eje del carrete
C. Ajustando para que rebobine más hacia el frente Reducir el número de arandelas (*) en el eje de la bobina

■Ajuste de tensión de frenado
El ajuste de la tensión de freno permite que la bobina gire y evita la rotura de la linea cuando un pez enganchado tira con fuerza en la linea.
①Monte el carrete en la caña y pase la linea a través de las anillas.
②Con el Anti-reverse activado, tire de la linea, como se indica en el diagrama, y ajuste la tensión de la perilla de arrastre (*). Al girar la perilla sentido de las agujas arrastre aumenta la tensión, y giro en retroceso a disminuye.
③Como regla genera l, ajustar la tensión de arrastre de modo que la linea comienza a salir de la bobina justo antes del punto de ruptura. Por otra parte, siempre apriete la perilla de arrastre al hacer un lanzamiento largo, ya que la resistencia podría caer y provocar lesiones de las manos o los dedos sobre la linea.

■Lanzado
①Tome la linea con el dedo. Fig. 1.
②Abra la fianza del pickup en la posición que se muestra en la Fig 2.
③Gire la caña y proyecte el lanzado.
* Por favor, apriete el freno suficiente cuando lance. Si la resistencia es demasiado floja, hay una posibilidad de cortarse el dedo por el giro del carrete.

■Manejo de la bobina, sujeción y extracción.
●Extracción
Simplemente gire la perilla de arrastre hacia la izquierda.
●Fijación
Gire lentamente el carrete a la izquierda y a la derecha hasta 90° mientras lo desliza sobre el eje del carrete hasta que este último haya pasado por completo a través del carrete.
Fijar girando la perilla de arrastre hacia la derecha.

Precaucione s relacionadas con almacenamiento

Después de su uso en un entorno de agua salada y antes de guardar su carrete, eliminar la sal residual y secar completa- mente de acuerdo con los puntos señalados en Mantenimiento Básico para su uso en entornos de agua salada.

①Retire siempre el carrete de la caña antes de su almacenamiento. Si el carrete se enjuaga mientras está montado en la caña, el agua de mar que se ha acumulado en el pie del carrete y en el porta carretes, frecuentemente permanecen húmedos incluso después de lavado.

②Para el Enjuague Use un cabezal de ducha, etc, a baja presión para enjuagar con agua dulce y lavar la sal y la suciedad adherida al exterior del carrete.
(Fig.a)* Evite el agua caliente ya que también puede quitar la grasa. Por la misma razón, el carrete no debe ser sumergido en agua. Evitar el lavado a alta presión, ya que impulsará la sal y la suciedad en el carrete.

③Secado Evitar la luz solar directa, dejar secar en un área sombreada a fondo después de drenar toda el agua. (Fig. b)
* En este momento, el carrete puede ser retirado sin problemas.
* La exposición a la luz solar directa o al aire caliente de un secador puede ocasionar la condensación enel interior del cuerpo.

④Use aceite y grasa correctamente como se indica en los puntos ilustrados a continuación. El uso de lubricantes no indicados por Shimano contienen limpiadores y desengrasantes que en realidad se puede eliminar la grasa y el aceite que protege el carrete y causar corrosión prematura o daños en los carretes.No ponga aceite en el freno.

《Inyección de aceite》
●No ponga grasa en el interior del cojinete de rodillo o en el interior del rotor. El sitema anti reverse puede no funcionar correctamente.
●Pun tos que requieren lubricantes

● : Aceite ■ : Grasa ▲ : Aceite o grasa

* La imagen es diferente al producto real.

⑤Precauciones relacionadas almacenamiento
Siempre retire el carrete de la caña antes de su almacenamien to. Dejando su carrete en un espacio cerrado (por ejemplo un coche o compartimiento en un barco), bajo condiciones extremadamente calientes, húmedas, puede poner en peligro su capacidad para resistir los efectos de la corrosión. Seque bien el carrete y guárdelo en un lugar bien ventilado.

《Video sobre el mantenimiento》
Este video contiene información sobre el método de limpieza, etc.
Puede verse aquí.

Instruções de operação ※ A imagem pode não ser exactamente a mesma que o produto

■Como usar a alavanca do Anti-reverso
※Apenas equipado em alguns modelos.

●ON a manivela só pode girar para a frente.

●OFF a manivela pode girar para a frente e pa ra trás.

■Alterando a posição da manivela da esquerda para a direita
●Parafuso em estilo punho
①Remova a tampa de rosca do punho (*)
②Gire o punho no sentido horário e retire o conjunto da pega.
③Remonte na ordem inversa.
④Coloq ue a tampa de rosca do punho.

●Estilo de tampa fixa
①Gire a tampa de rosca do punho(*) sentido anti-horário e retire a tampa de rosca do punho.
②Remova a manivela e coloque-a no lado direito. Substitua a tampa de rosca do punho no lado esquerdo.
③Aperte a tampa de rosca do punho girando no sentido horário.

* Existem alguns modelos que requerem uma mudança do eixo da pega quando mudar a posição da manivela.
* Ao instalar a manivela, rode o cano do eixo da manivela para o aproximar da haste da manivela antes de apertar a tampa do parafuso da manivela. Caso permaneça um espaço, não será possivel apertar completamente a tampa, o que causará folga na manivela. Além disso, se a tampa for demasiado apertada, pode danificar a rosca e, na pior das hipóteses, pode não ser possivel instalar a tampa.

■Bobinar a linha
①Coloque o carreto na cana
②Aperte o Drag
③Amarre a linha no carreto e depois use adesivos para fixar a linha.
④Gire a manivela uma volta para começar a enrolar a linha. Em seguida, gire a "linha de bobina" vertical (ver foto) e coloque pressã o sobre a "Linha de bobine", continue a enrolar sob tensão até a bobine estar cheia.
* Vedante de batente
Um vedante de batente é incluido como acessório com alguns produtos.Utilize-o quando começar a enrolar a linha na bobine.

●Limite sugerido da capacidade da bobine
As nossas bobinas reduzem a folga quando lançar. Para obter um desempenho de 100%, bobine a linha até "linha de setas". Não enrole muita linha na bobine.

■ Marcador de linha de suporte
Há marcadores de bobine para ajudá-lo a aplicar a linha de apoio. Cada marcador mostra 1/3 do volume da bobine.
* Existem alguns modelos que não possuem um marcador de linha de suporte.

■Como ajustar a forma de linha na bobine
A. Definição no momento de bobinar
B. Para definir a enrolar mais para trás Aumentar o número de anilha (*) sobre o eixo bobina
C. Para definir a enrolar mais para a frente Reduzir o número de anilha (*) sobre o eixo bobina

■Ajuste de tensão do Drag
Ajuste de tensão do Drag permite a bobine rodar e prevenir a quebra de linha, quando um peixe a puxa forte.
①Montar o carreto na cana e passar a linha através dos passadores.
②Com o Anti-reverso armado, puxar a linha, tal como indicado no diagrama, e ajustar o aperto do botão do Drag (*). Girando o botão de drag em sentido horário aumentará a tensão , e inverte irá diminuir.
③Como regra geral, ajustar a tensão do Drag de modo a que a linha começa a sair da bobine imediatamente antes do ponto de ruptura. Além disso, aperte sempre o botão do Drag ao fazer um lançamento longo, pois o Drag pode escorregar e resultar em lesões da mão ou dedos sobre a linha.

■Lançar
①Pegue a linha com o dedo. Fig. 1.
②Abra a asa de cesto na posição que é mostrada na Fig. 2.
③Balance a cana e lance.
* Por favor, aperte o drag, o suficiente quando lançar. Se o drag estiver muito solto, existe a possibilidade de cortar o seu dedo pelo girar da bobina.

■Remoção da bobine & fixação
●Remoção
Basta girar o botão do Drag para a esquerda.
●Fixação
Rode lentamente a bobine para a esquerda e para direita, até 90°, enquanto a desliza para o eixo da bobine até que o eixo da bobine tenha passado completamente pela bobine. prenda-a girando o botão do Drag no sentido horário.

Precauções relativas ao armazenamento

Após o uso num ambiente de água salgada e antes de guardar o carreto, remover o sal residual e secar completamente de acordo com os pontos observados em Manutenção básica para o uso em ambiente s de água salgada.

①Sem pre retire o carreto da cana antes do armazenamento. Se o carreto é lavado enquanto montado na cana, a água do mar que se acum ulou no porta carretos e no carreto, muitas vezes, permanecem mesm o após enxaguar.

②Use um chuveiro para lavar, etc, sob baixa pressão para lavagem com água doce e remova a água salgada e a sujidade no exterior do carreto.
(Fig.a)* Evite água quente, pois pode também lavar a massa. Pela mesma razão, o carreto não pode ser imerso em água. Evitar a lavagem a alta pressão, uma vez que vai empurrar o sal e os detritos para o carreto.

③Secar evitando a luz solar directa, deixe secar numa área sombreada depois de completamente drenar toda a água.(Fig.b)
* Nessa altura, a bobine pode ser removida sem problemas.
* Exposição à luz solar directa ou a ar quente de um secador pode provocar condensação de no interior da armação.

④Use óleo e massa correctamente, conforme indicado em pontos ilustrados abaixo. O uso de lubrificantes spray não-Shimano que contém limpadores e desengordurantes que pode realmente remover a massa e óleo que protege o carreto e pode causar corrosão prematura ou danos aos carretos. Não coloque óleo no drag.

《Injecção de óleo》
●Não coloque massa dentro do rolamento de rodizio ou spray dentro do rotor. O anti-reverso pode não funcionar correctamente.
●Pon tos exigindo Lubrificante

● : Óleo ■ : Massa ▲ : Óleo ou massa

* A imagem é diferente do produto real.

⑤Precauções relativas ao armazenamento
Sempre remova o carreto da cana antes do armazenamento. Deixando o seu carreto num espaço fechado (por exemplo mala do carro ou compartimento de um barco) em condições extremamente quentes e húmidas, pode comprometer a sua capacidade de resistir aos efeitos da corrosão. Seque o carreto bem e mantenha-o num local bem ventilado.

《Vídeo sobre a manutenção》
Este vídeo contém informações sobre o método de limpeza, entre outros assuntos.
Pode ser visualizado aqui.

Anweisungen zur Handhabung ※Die Abbildung entspricht eventuell nicht dem vorliegenden Produkt.

■Verwendung der Rücklauf-sperre
※Nur bei bestimmten Modellen vorhanden.

●ON Die Kurbel kann nur vorlaufend drehen.

●OFF Die Kurbel kann vorlaufend und rücklaufend drehen.

■Ums tellen der Kurbelposition von link s nach rechts
●Ein schraubbare Kurbel
①Entfernen Sie die Kurbeleinschraubkappe.(*)
②Drehen Sie die Kurbel im Uhrzeigersinn, bis sie abgenommen werden kann.
③Bringen Sie sie in umgekehrter Reihenfolge wieder an.
④Setzen Sie die Kurbeleinschraub-kappe wieder auf.

●Ausführung mit fester Kappe
①Dehen Sie die die Kurbeleinschraubkap-pe(*)im Gegenuhrzeigersinn und nehmen Sie die Kurbeleinschraubkappe ab.
②Entfernen Sie die Kurbel und setzen Sie sie an der rechten Seite an. Bringen Sie die Kurbeleinschraub kappe an der linken Seite an.
③Ziehen Sie die Kurbeleinschraub-kappe durch Drehen im Uhrzeiger-sinn fest.
*Bei manchen Modellen muss die Kurbelspindel gewechselt werden, we nn Sie die Kurbelposition umstellen.

* Drehen Sie bei der Installation der Kurbel die Kurbelspindel, um sie vor dem Festziehen der Schraubkappe nahe an die Spindel der Kurbel zu stellen. Falls ein Abstand vorhanden ist, lässt sich die Schraubkappe nicht vollständig anbringen, so dass an der Kurbel ein Spiel auftritt. Falls die Kappe zu stark festgezogen wird, kann das Gewinde beschädigt werden und im schlimmsten Fall lässt sich die Kappe nicht mehr anbringen.

■Schnu rverlegung
①Bringen Sie die Rolle an der Angelrute an.
②Ziehen Sie die Bremse fest.
③Verknoten Sie die Schnur auf der Spule und sichern Sie die Schnur dann mit Klebeband.
④Drehen Sie die Kurbel ein ganzes Mal, um die Schnur anzuwickeln. Drehen Sie dann die"Schnurspule" senkrecht (siehe Bild) und üben Sie Druck auf die "Schnurspule" aus, während Sie gleichzeitig unter Spannung weiter bespulen, bis die Spule voll ist.
* Anschlagsdichtung
Bei gewissen Produkten ist eine Anschlagsdichtung im Zubehör vorhanden. Beim Aufwickeln der Schnur auf die Spule verwenden.

●Empfohlene Grenze der Spulenkapazität
Un sere Spulen sind so ausgelegt, dass es beim We rfen nur zu minimalem Backlash kommt. Sichern Sie sich 100%-ige Leistung, indem Sie d e Schnur nur bis zur "Pfeillinie" aufwickeln. Besp ulen Sie die Spule nicht mit zu viel Schnur.

■ Nachschnurmarkierung
Die Spule ist mit Markierungen versehen, die den Einsatz von Nachschnur erleichtern. Jede Markierung enttspricht 1/3 des Spulenvolumens.
*Manche Modelle weisen keine Nachschnur-markierungen auf.

■ Korrektur der Schnurform auf der Spule
A. Einstel lung ab Werk
B. Einstellung für vermehrtes Bespulen der Hinterseite Erhöhen Sie die Anzahl der Scheiben(*)auf der Spulenachse.
C. Einstellung für vermehrtes Bespulen der Vorderseite Verringern Sie die Anza hl der Scheiben (*)auf der Spulenachse.

■ Eins tellen der Bremskraft
Du rch Einstellen der Bremskraft sorgen Sie dafür, dass die Spule dreht und die Schnur nicht reisst, wenn ein gehakter Fisch ha rt an der Schnur zieht.
①Brin gen Sie die Rolle an der Angelrute an und fädeln Sie die Schnur durch die Ringe.
②Aktivieren Sie die Rücklaufsperre un d ziehen Sie dann an der Schnur, wie abgebildet, und stellen Sie den Widerstand am Bremsknopf (*) Drehen des Bremswiderstand im Uhrzeigersinn wird die Spannung vermehren, und wird umkehren, es zu verringern.
③Stellen Sie den Bremswiderstand generell so ein, dass die Schnur erst kurz vor Erreichen des Schnurbruch-moments abgezogen wird. Ziehen Sie außerdem vor einem Weitwurf immer den Bremsknopf an, da die Bremse sonst rutschen könnte und die Hand oder Finger an der Schnur verletzt werden könnten.

■Werfen
①Erfassen Sie die Schnur mit dem Finger. Abb. 1.
②Öffnen Sie den Bügel an der i n Abb. 2 dargestellten Stelle.
③Schwi ngen Sie die Angelrute und werfen Sie aus.
* Ziehen Sie vor dem Werfen die Bremse ausreichend an. Falls die Br emse zu lose eingestellt ist, könnten Sie sich an der drehenden Spule den Finger verletzen.

■Entfernen und Einsetzen der Spule
●Entfernen
Drehen Sie einfach den Bremsknopf im Gegenuhrzeigersinn.
●Einsetzen
Die Spule beim Einstecken auf die Spulenspindel langsam um bis zu 90 Grad nach links und rechts drehen, bis die Spule vollständig auf die Spindel eingesetzt ist. und sichern Sie sie dann, indem Sie den Bremsknopf im Uhrzeigersinn drehen.

Vors ichtsmaßregeln zur Aufbewahrung

Nach dem Einsatz in Meerwassernähe sollten Sie die Rolle vor dem Verstauen von Salzspuren befreien und gründlich trocknen lassen, gemäß den Anweisungen unter "Allgemeine Pflege bei Einsatz in Meer wassernähe".

①Nehmen Sie die Rolle vor dem Verstauen immer von der Angelrute ab. Falls die Rolle abgespült wird, während sie noch an der Angelrute angebracht ist, könnte das in Rollenhalterkappe und Rollenfuß angesammelte Meerwasser auch noch nach dem Absspülen des Meer wassers zurück bleiben.

②Absp ülen : Spülen Sie die Rolle unter der Brause und niedrigem Wasser druck mit Süßwasser ab, um Reste von Salz und Sand von der Ro llenoberfläche abzuspülen.(Abb.a)
"Verwenden Sie kein warmes Wasser, da sonst auch das Schmierfett mit abge waschen wird. Aus demselben Grund so llte die Rolle auch nicht in Wasser gelegt werden. Waschen Sie die Rolle nicht unter Einsat z von hohem Wasserdruck, da sonst Salz und Sand wieder in die Rolle zurück ge drückt werden.

③Trocknen :Lassen Sie die Rolle nicht unter direkter Sonneneinstrahlung trocknen, sondern im Schatten, nachdem zuvor jegliches Wasser ablaufen konnte. (Abb.b)
"Die Spule lässt sich jetzt einfach entfernen.
"Unter direkter Sonneneinstrah-lung oder Warm luft von einem Föhn könnte es im Gehäuseinnern zu Kondensation kommen.

④Öl und Schmierfett : Wenden Sie Öl und Schmierfet t korrekt an den nachstehend angezeigten Stellen an. Sprühfette anderer Marken außer Shimano enthalten eventuell Reinigungschemikalien und Entfettungsmittel, welche das zum Schutz der Rolle enthaltene Schmierfett und Öl en tfernen könnten und somit frühe Korrosion und Beschädigung der Rolle ve rursachen würden. Füllen Sie kein Öl in die Bremse.

《Öleinspritzung》
●Bringen Sie kein Schmierfett in das Innere der Rollenlager ein und spritzen Sie kein Öl in den Rotor. Die Rücklaufsperre würde sonst nicht mehr ordnungsgemäß funktionieren.
●Zu schmierende Stellen

● : Öl ■ : Schmierfett ▲ : Öl oder Schmierfett

* Die Abbildung entspricht eventuell nicht dem vorliegenden Produkt.

⑤Vorsichtsmaßregeln zur Aufbewahrung
Nehmen Sie die Rolle vor dem Verstauen grundsätzlich von der Angelrute ab. Lassen Sie die Rolle nicht unter extrem heißen, feuchten Bedingungen in gesc hlossenen Behältern liegen (z.B. Fahrzeug-Kofferraum oder Staufach, St auraum auf Boot), da sonst die Korrosionsresistenz der Rolle beeinträchtigt wü rde. Trocknen Sie die Rolle immer gut ab und bewahren Sie sie an einem gut belüfteten Ort auf.

《Video zur Wartung》
Dieses Video enthält Informationen über die Reinigungsmethode usw.
Dieses Video kann hier angeschaut werden.